00.8111.003СБ

Перв. примен. | Справ. № | Копия верна: Сверил: Чекова Чеф 26.7.02

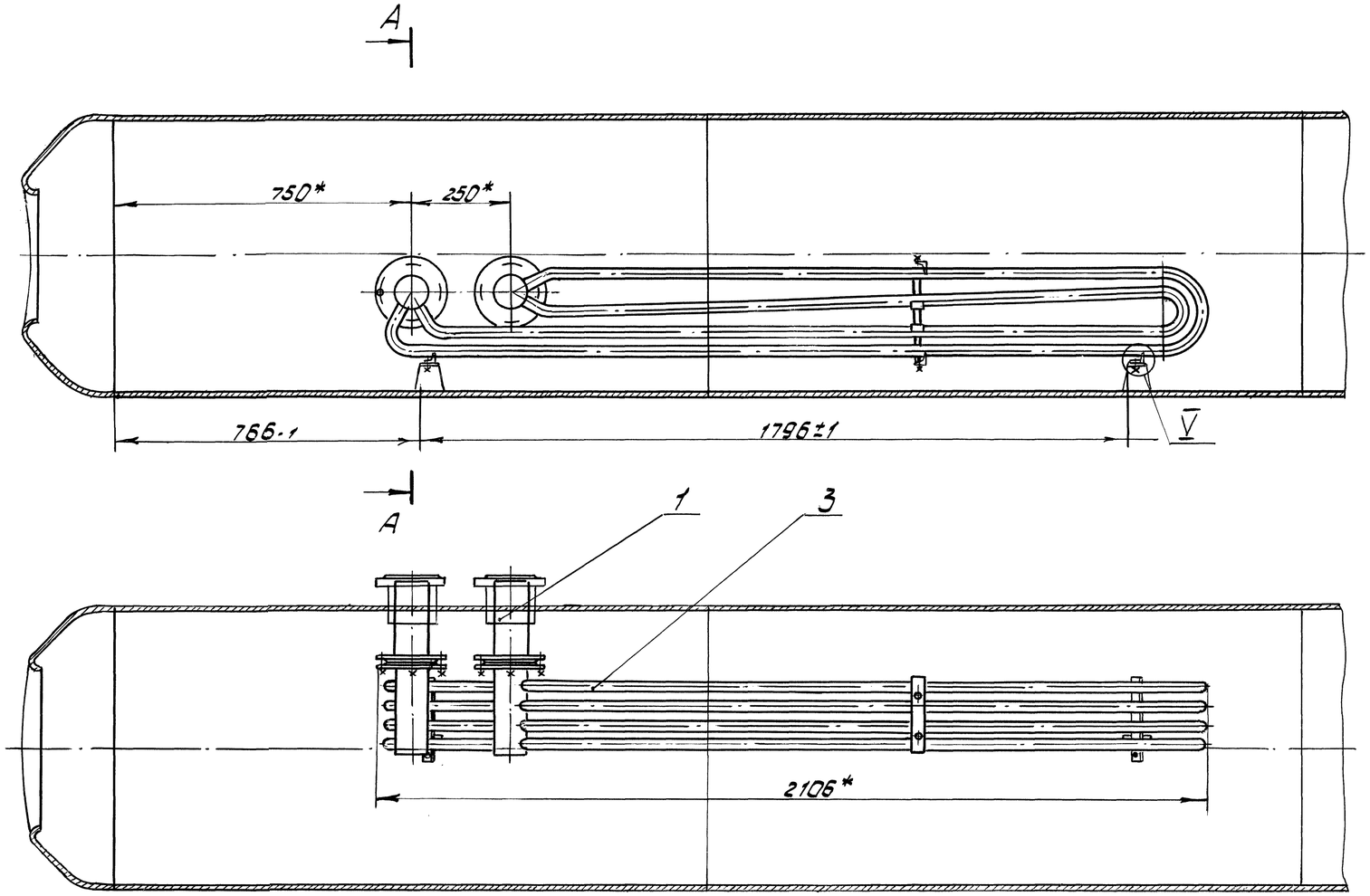

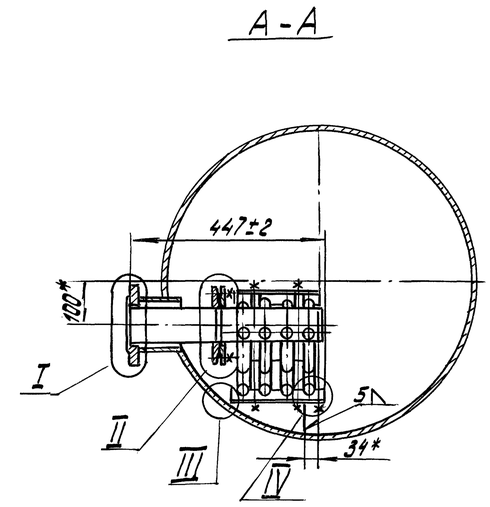

V
М1:2

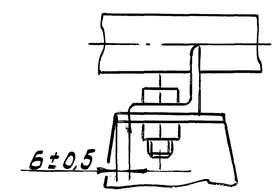

1. *Размеры для справок.
2. При транспортировке болты опор затянуть наглухо.
3. При монтаже болт задней опоры необходимо ослабить.
4. Технические требования по СТП 50.0322.

I
М1:5

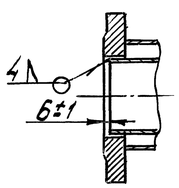

II
М1:5

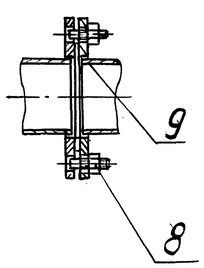

III
М1:5

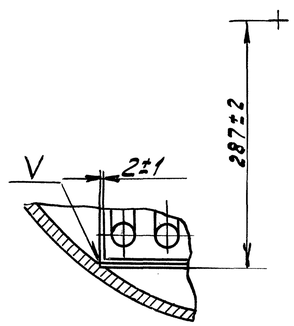

IV
М1:2

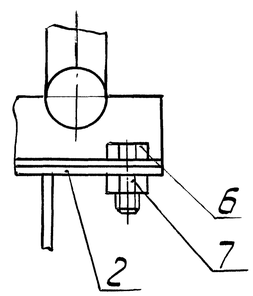

Изм.	Лист.	№докум.	Подп.	Дата	00.8111.003СБ		
Разраб.		Дзрк	Подп.	25.6.73	Водоподогреватель Сборочный чертеж	Лит.	Масса	Масштаб
Пров.		Коновалова	Подп.	4.07.73		0	76,43	1:10
Т.контр.						Лист	Листов 1
Рук.		Усольцев	Подп.		Сайт: dkwr.ru e-mail: dkwr@mail.ru Тел: +7(960)938-01-02 (многоканальный)	ДКВр.ру	
Н.контр.		Попова	Подп.	18.07.73			
Утв.		Дорожков	Подп.	16.07.73			

Инв.№подл. 55043 | Подп. и дата 14.8.73 | Подп. | Взамен инв.№ | Инв.№дубл. | Подп. и дата

Копировал: Завелина Формат А2