00.8099.047СБ

Рис. 1

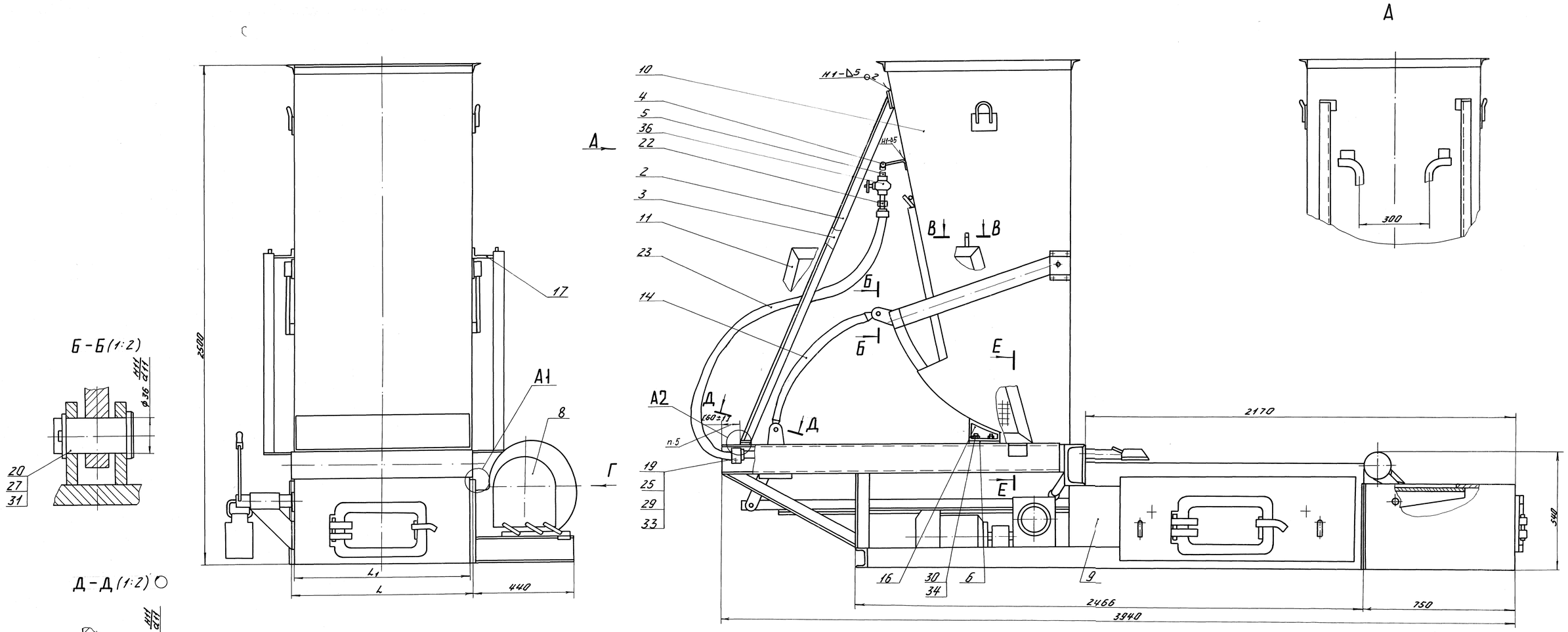

Размеры, мм

Обозначение	Типоразмер топки	Рис.	L	L_1	Масса, кг
00.8099.047	ТШПм-1,5	1	910	860	1400
-01	ТШПм-2,0	1	1200	1180	1600
-02	ТШПм-1,5	2	910	860	1400
-03	ТШПм-2,0	2	1200	1180	1600

Техническая характеристика

Наименование показателя		топка ТШПм-1,5	топка ТШПм-2,0
1. Номинальная теплопроизводительность, МВт		1,5	2,0
2. Размеры колосниковой решетки, мм длина		1400	1400
ширина		850	1170
3. Ход планки максимальный,	мм	1350	1350
4. Емкость бункера не более,	$м^3$	1,05	1,42
5. Масса,	кг	1400	1600

6. Ход планки, питателя бункера должен быть свободным, без заеданий.
7. Покрытие: грунтовка ГФ-021 ГОСТ 25129-82, эмаль ПФ-133 ГОСТ 926-82.
8. Деталь поз. 7 приварить при монтаже топки с котлом.
9. Сварной шов №1 - сварка ручная дуговая.

Технические требования

1. Размеры без предельных отклонений для справок.
2. Сварные швы выполнить по ГОСТ 5264-80.
3. Электроды марки МР-3 ГОСТ 9466-75. Допускается применение других марок электродов согласно РД 2730.940.102-92.
4. Контроль качества сварных швов произвести визуальным и измерительным методами согласно РД 34.10.130-96.
5. Размеры в квадратных скобках уточнить при сборке.

1	3.А.М.	3004-004-91			00.8099.047СБ			
Изм.	Лист	N докум.	Подп.	Дата	Топка с шуруующей планкой механической ТШПм-1,5(2,0)	Лит. А	Масса см. табл.	Масштаб 1:10
Разраб.		Грушков		01.00		Лист 1	Листов 2	
Пров.		Рабов						
Т.контр.		Балыкин		13.01.00				
Рук.								
Н.контр.		Лисицина		01.00	Сайт: dkwr.ru e-mail: dkwr@mail.ru Тел: +7(960)938-01-02 (многоканальный)	ДКВр.ру		
Утв.		Кубасов		20.01.00				

Копировал Демина

Формат А1

Перв. примен. | Справ. № | Подп. и дата | Инв. № дубл. | Взам. инв. № | Подп. и дата | Инв. № подл.

00.8099.047 СБ

Рис. 2.

Остальное см. рис.1

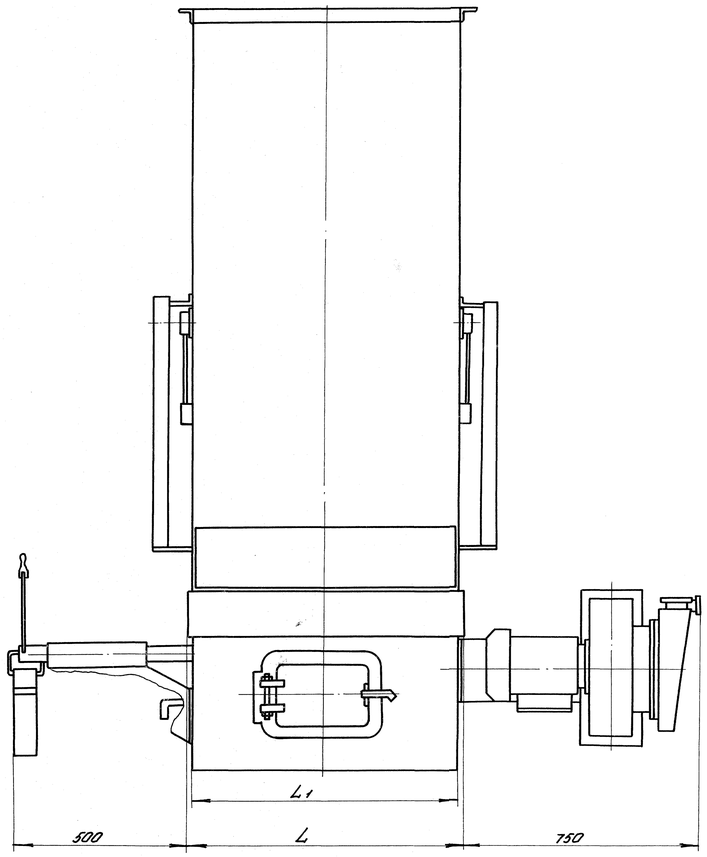

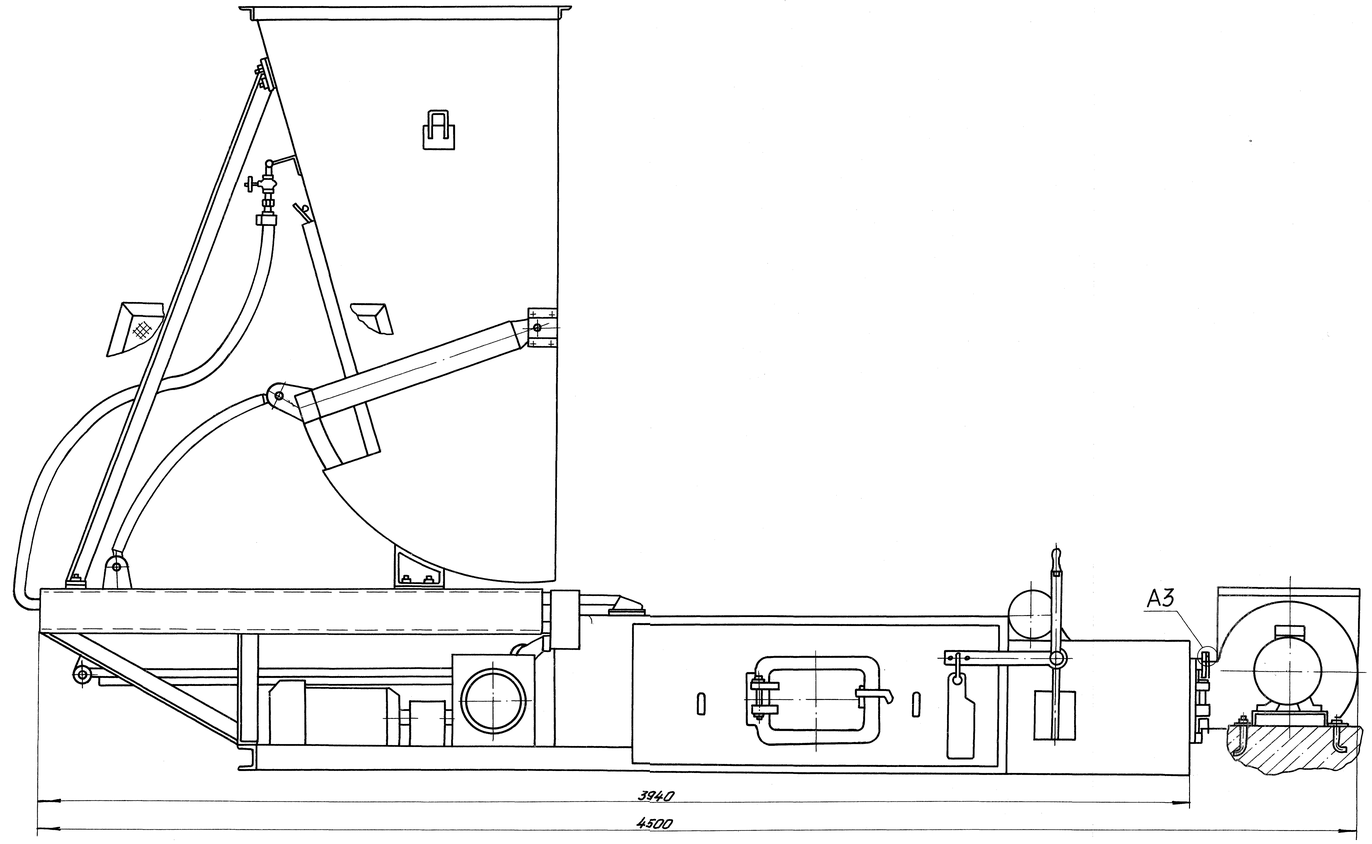

А3 (1:1)

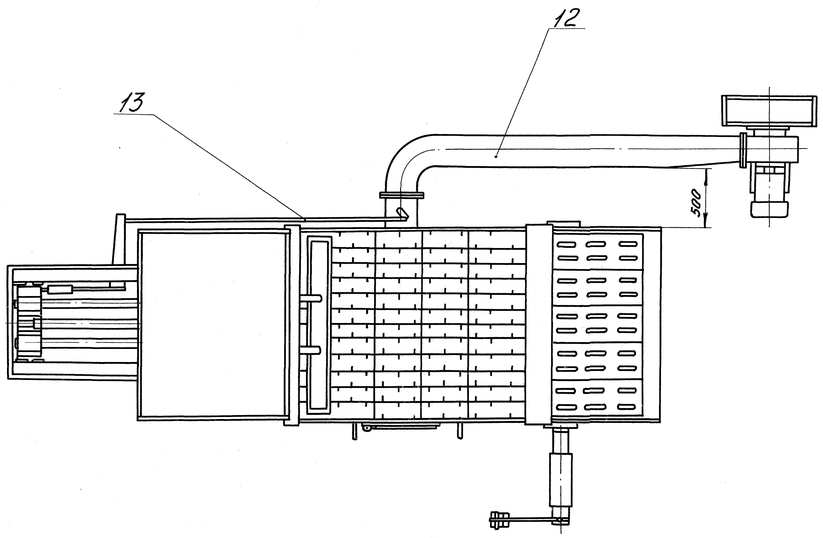

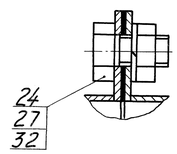

Изм.	Лист	№ докум.	Подп.	Дата	00.8099.047 СБ	Лист 2

Сайт: dkwr.ru e-mail: dkwr@mail.ru
Тел: +7(960)938-01-02 (многоканальный)

Копировал: Кайгародова Формат А1

Перв. примен. | Справ. № | Подп. и дата | Инв. № дубл. | Взам. инв. № | Подп. и дата | Инв. № подл.