00.8099.097 СБ

Рис. 1

Схема теплового расширения рамы (1:20)

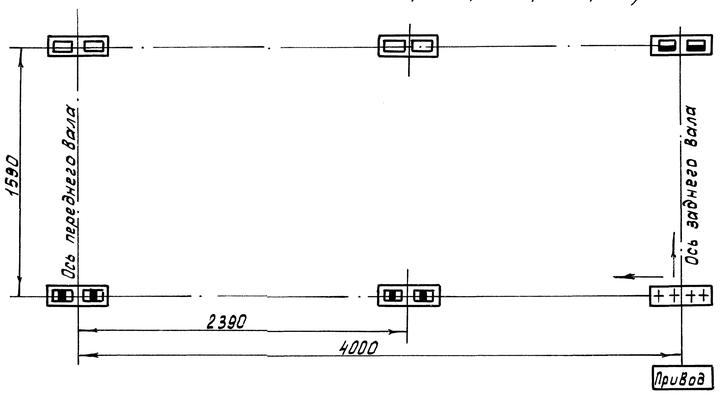

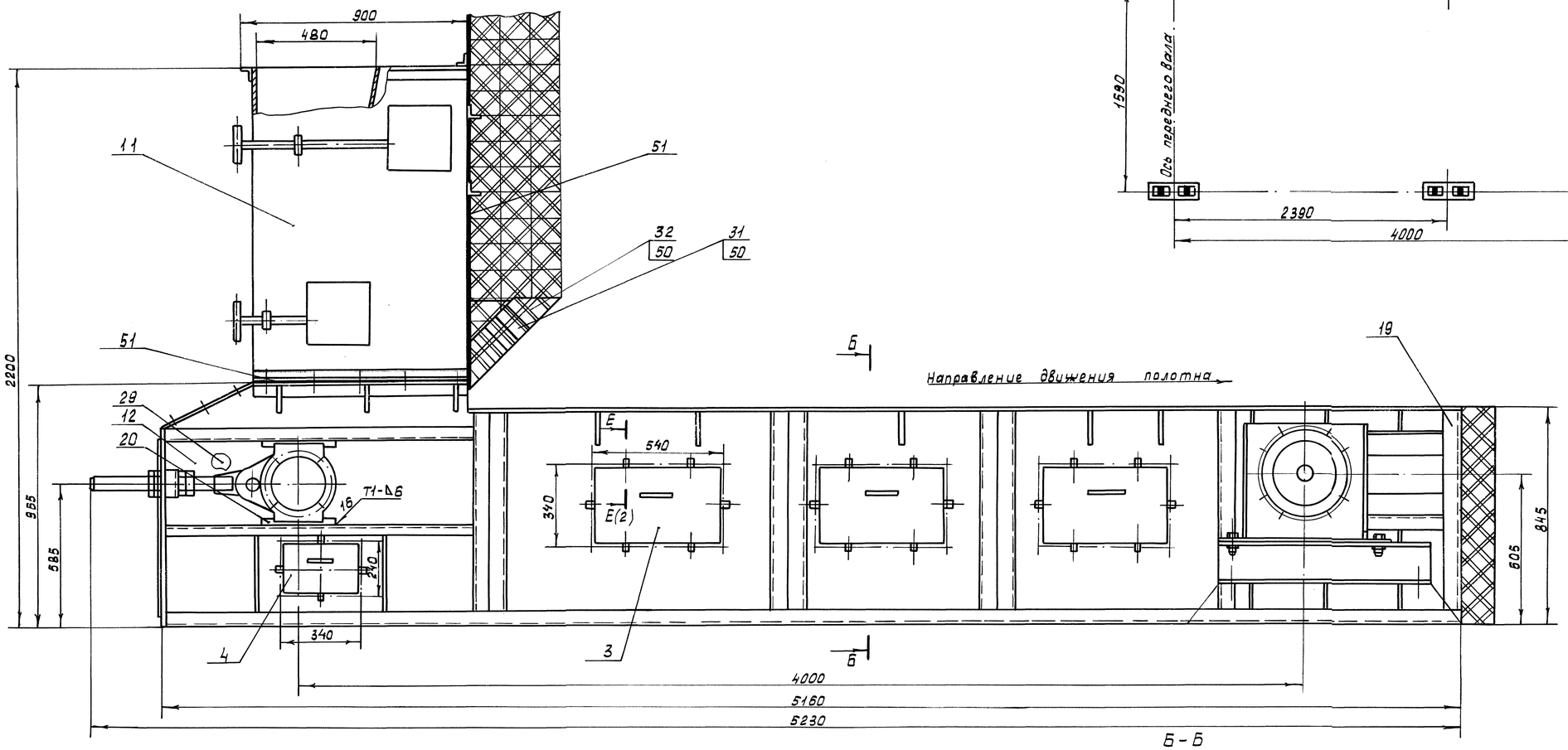

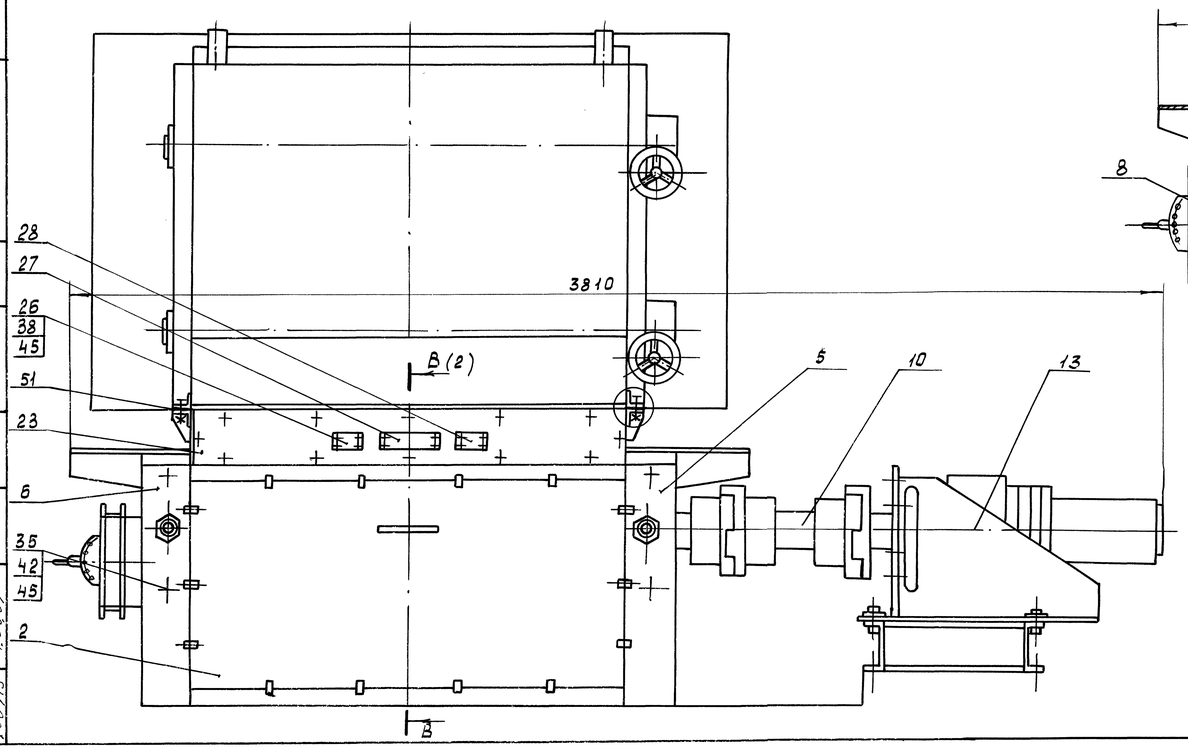

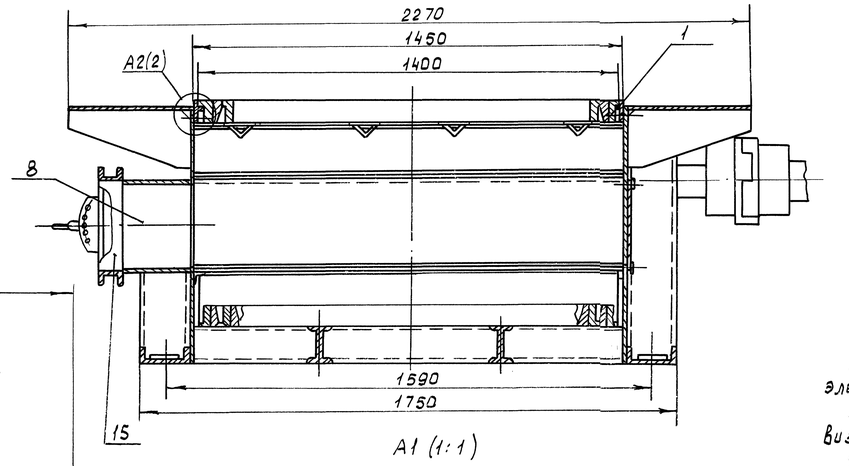

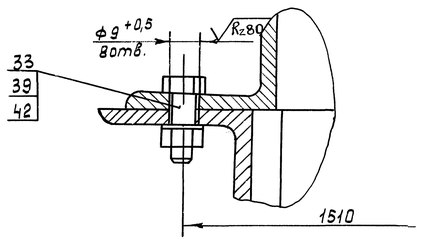

Обозначение	Рис.
00.8099.097	1
-01	2

Техническая характеристика

Размеры колосникового полотна, мм		
ширина	–	1400
длина	–	4000
Активная площадь полотна, м²	–	4,25
Скорость движения колосникового полотна, м/ч.	–	1,3...19,3

Технические требования

1. Размеры без предельных отклонений для справок.
2. Сварные швы выполнить по ГОСТ 5264-80 электродами типа Э-46 ГОСТ 9467-75.
3. Контроль качества сварных швов проводить визуальным и измерительным методами.
4. Покрытие: Грунтовка ГФ-021 ГОСТ 25129-82, эмаль ПФ-133 ГОСТ 926-82, два слоя, цвет серый.

Изм.	Лист	№докум.	Подп.	Дата	00.8099.097 СБ		
Разраб.		Бирюкова		16.06.01	Тарка ТЛ-1,4/4,0	Лит.	Масса	Масшт.
Пров.		Гилев		16.06.01		0	8989	1:10
Т.контр.		Баландина		16.06.01		Лист	Листов 3	
Рук.					Сайт: dkwr.ru; e-mail: dkwr@mail.ru	ДКВр.ру		
Н.контр.		Лисицина		16.06.01	Тел: +7(960)938-01-02 (многоканальный)			
Утв.		Хохлов		16.06.01				

Копировал: Аудина

Формат А4

Перв. примен. | Справ. № | Инв. № подл. | Подп. и дата | Взам. инв. № | Инв. № дубл. | Подп. и дата

В-В(1)

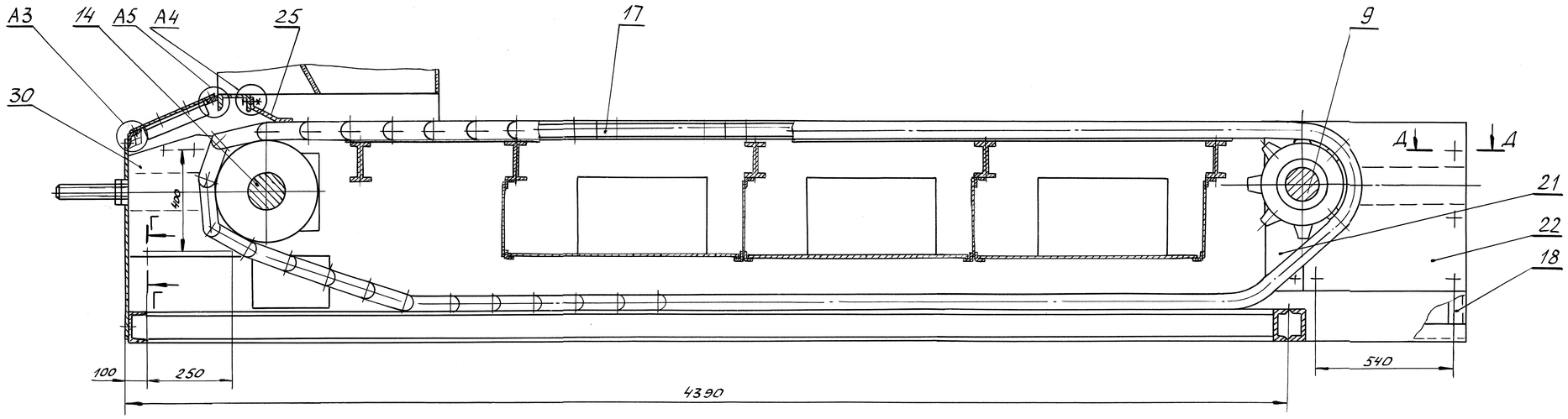

А2(1:1)(1)

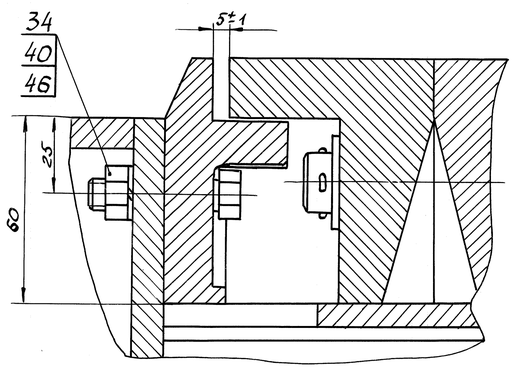

А3(1:1)

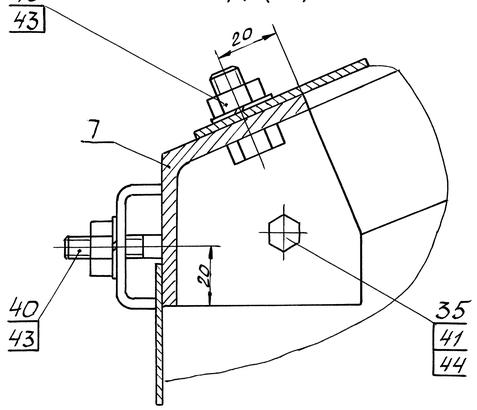

Г-Г(1:1)

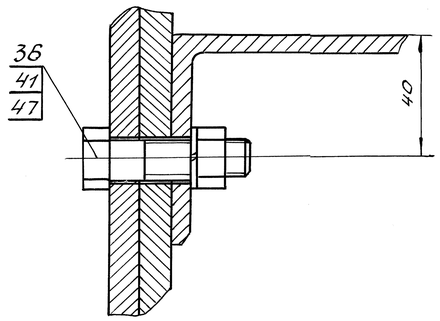

А5(1:1)

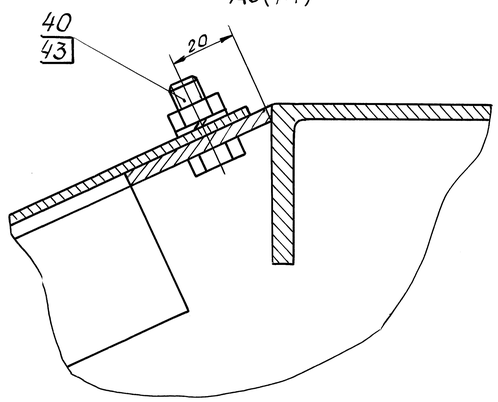

Е-Е(1:1)(1)

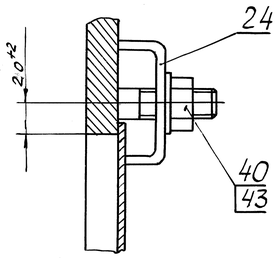

Д-Д(1:1)

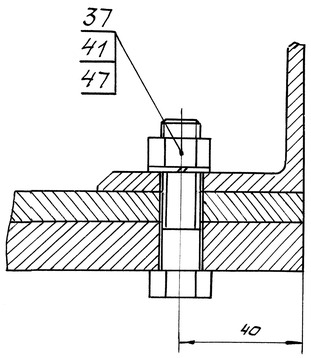

А4(1:1)

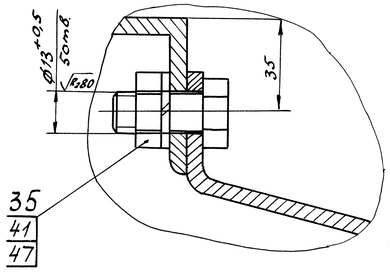

Изм	Лист	N докум.	Подп.	Дата	00.8099.097 СБ	Лист 2

Копировал: Макеева Формат А1

Справ. N° | Перв. примен. | Подп. и дата | Взам. инв. N | Инв. N дубл. | Подп. и дата | Инв. N подл. 1004/15

Рис. 2

Остальное см. рис.1

Схема теплового расширения рамы (1:20)

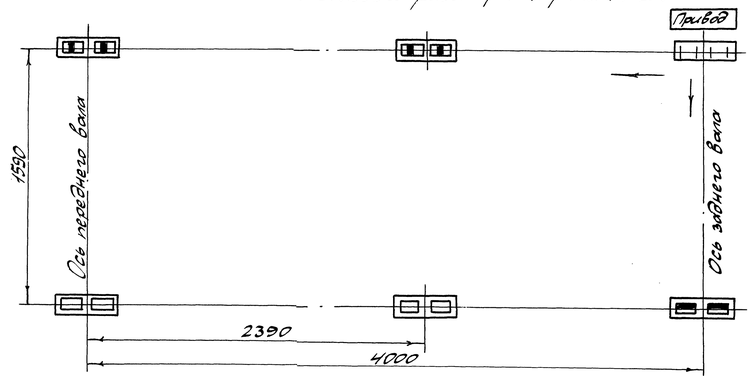

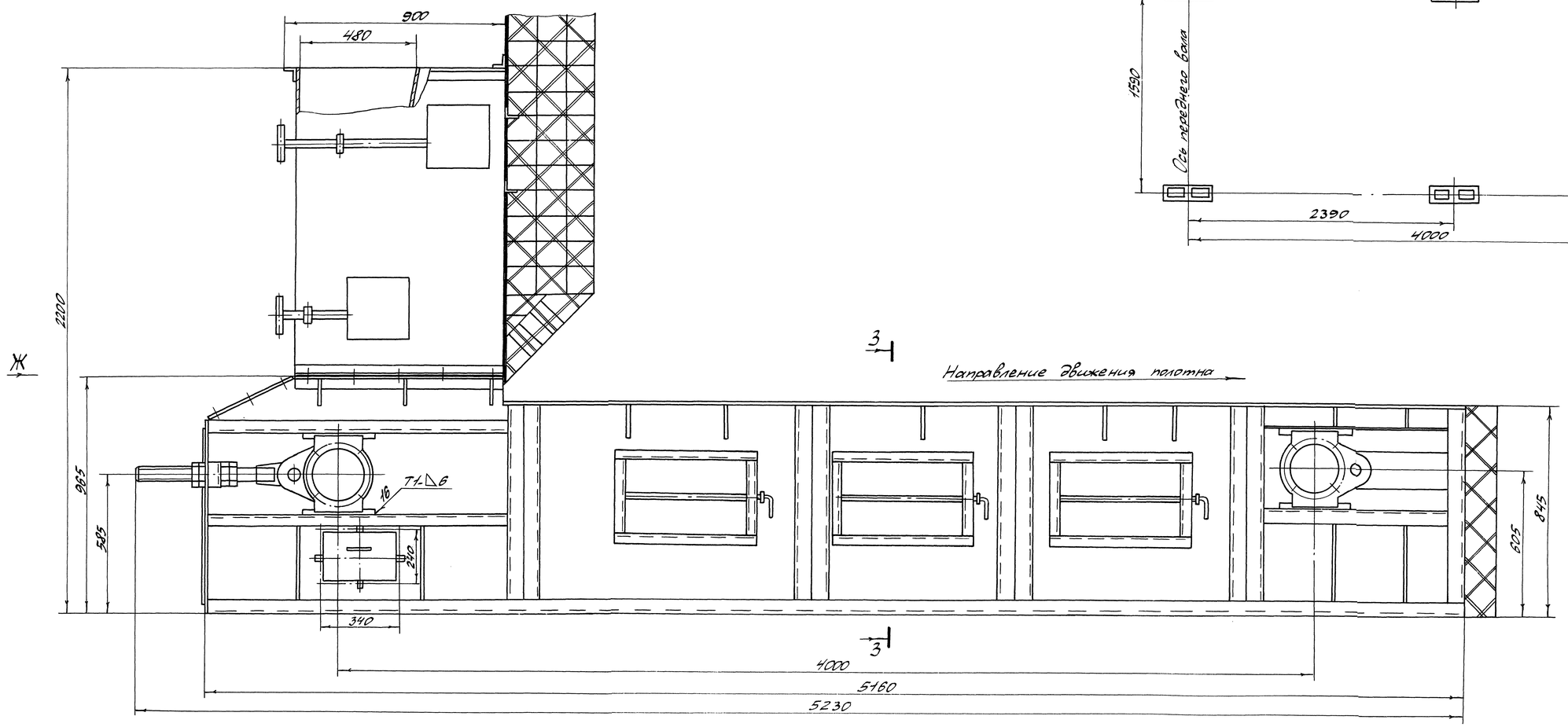

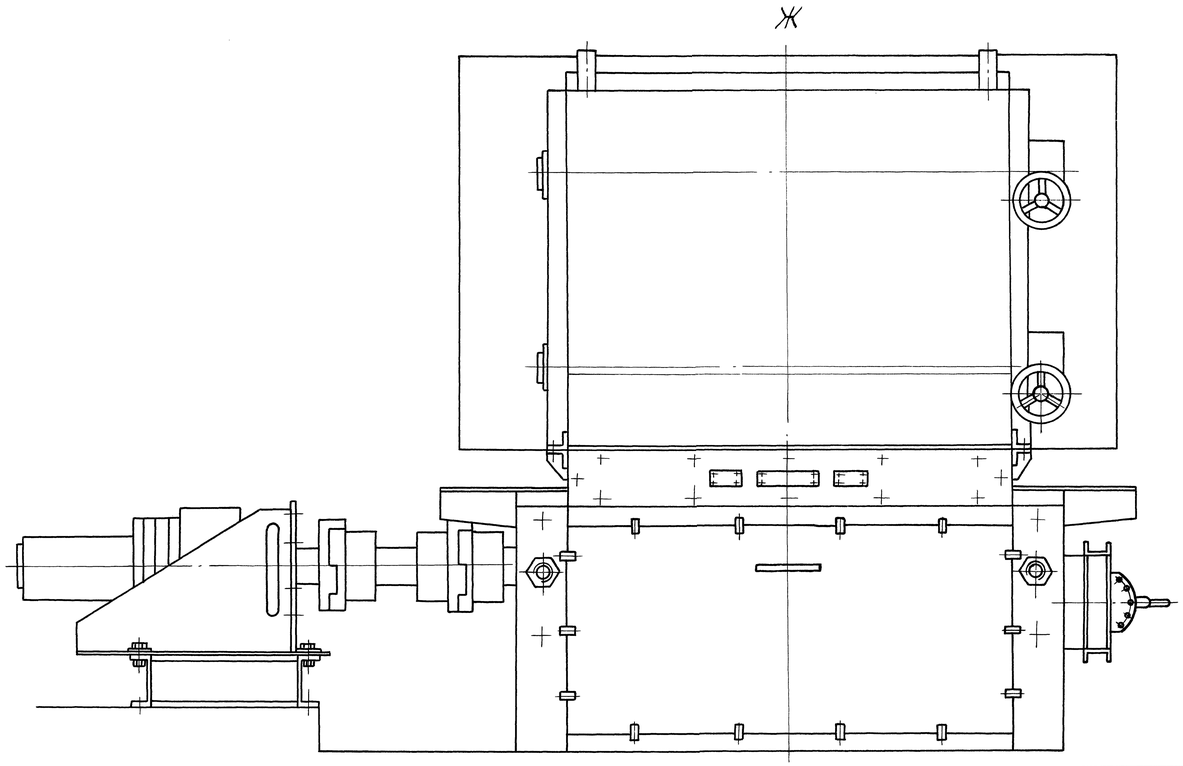

3-3

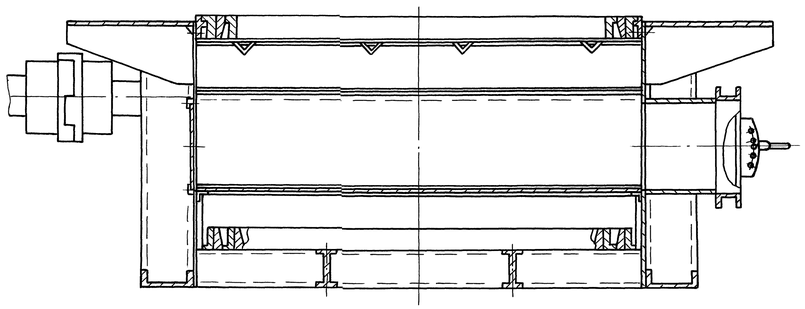

Изм.	Лист	N° докум.	Подп.	Дата	00.8099.097 СБ	Лист 3

Перв. примен. | Справ. N° | Подп. и дата | Инв. N° дубл. | Взам. инв. N° | Подп. и дата | Инв. N° подл. | 100415 | 4.06.01