00.8111.069 СБ

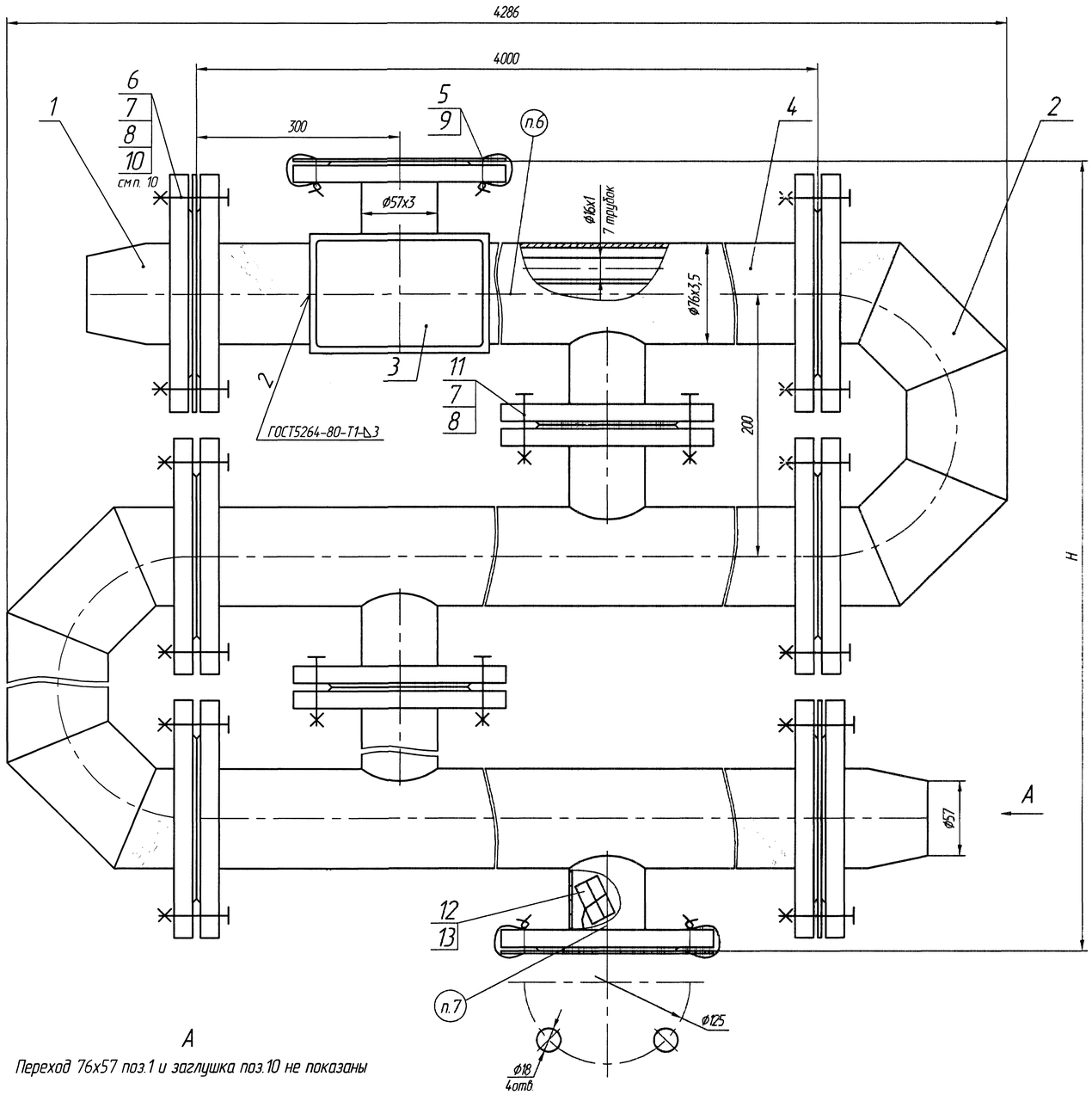

A

Переход 76х57 поз.1 и заглушка поз.10 не показаны

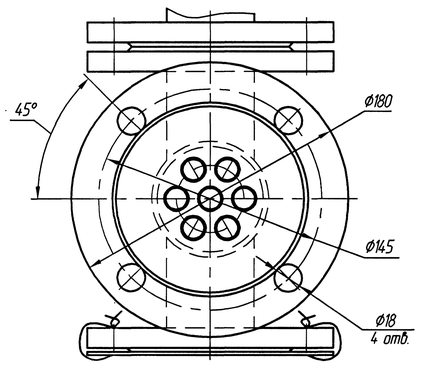

Обозначение	Условное обозначение изделия	Кол секций	H,мм	Масса кг
00.8111.069	ПВ 76х4-1,0- РГ-1	1	200	53,6
-01	ПВ 76х4-1,0- РГ-2	2	400	105,8
-02	ПВ 76х4-1,0- РГ-3	3	600	163,8
-03	ПВ 76х4-1,0- РГ-4	4	800	218,9
-04	ПВ 76х4-1,0- РГ-5	5	1000	274,0

Техническая характеристика

Наименование показателей	Межтрубное пространство	Трубная система
Давление рабочее, МПа (кгс/см²)	1,0 (10)	
Давление расчетное, МПа (кгс/см²)	1,0 (10)	
Пробное давление при гидравлическом испытании, МПа (кгс/см²)	$1{,}33^{+0{,}07}$ ($13{,}3^{+0{,}7}$)	
Температура греющей воды,°С не более	150	
Поверхность нагрева одной секции, м²	—	1,32
Вместимость секции, м³ (л)	0,0092(9,2)	0,004(4,0)
Гидравлическое сопротивление, МПа (кгс/см²)	0,009(0,09)	0,006(0,06)
*Тепловой поток одной секции, кВт	28,3	

Технические требования

1. Размеры для справок.
2. Требования к конструкции, изготовлению, монтажу и обслуживанию определяются в соответствии с ОСТ 26.291-94 "Сосуды и аппараты стальные сварные. Общие технические условия", "Правилами устройства и безопасной эксплуатации сосудов, работающих под давлением", ГОСТ 27590-88 и ТУ 24.198-2003.
3. Подогреватель относится к 4 группе сосудов.
4. Сварные швы выполнить электродами марки МР-3 ГОСТ 9466-75. Допускается применение других марок электродов согласно РД 2730.940.102-92.
5. Контроль качества изготовления произвести визуальным и измерительным методами, гидравлическим испытанием.
6. Маркировать обозначением чертежа.
7. Маркировать "Упаковочный лист и схема строповки здесь."
8. На период транспортирования и хранения (один год) произвести консервацию и упаковку подогревателя в соответствии с требованиями ГОСТ 27590-88 для умеренного климата.
9. *Тепловой поток секций определен при следующих условиях: скорость нагреваемой среды в трубках - 1м/с; расход среды в трубном пространстве равен расходу среды в межтрубном пространстве; перепад температур в подогревателе по нагреваемой и греющей среде - 45°С; среднелогарифмический температурный перепад - 10°С.
10. Заглушки поз.10, находящиеся между переходом и секцией, при монтаже необходимо убрать.

Изм	Лист	№ докум	Подп	Дата	00.8111.069 СБ			
1	за.л.	50302-104-03		18.01.2007	Подогреватель водо-водяной ПВ76х4-1,0-РГ	Лит	Масса	Масштаб
Разраб		Гафарилова		8.02.2006		0	СМ. табл.	—
Пров						Лист	Листов 1	
Т. контр		Сабинов		22.02				
Рук		Атяшкина		11.02				
Н контр		Носова		8.02.07	Сайт: dkwr.ru e-mail: dkwr@mail.ru Тел: +7(960)938-01-02 (многоканальный)	ДКВр.ру		
Утв		Хмелев		28.02.2007				

Копировал Формат А1

Перв. применение | Справ. № | Подп. и дата | Инв. № дубл. | Взам. инв. № | Подп. и дата | Инв. № подл. 29-30-1