00.8111.068 СБ

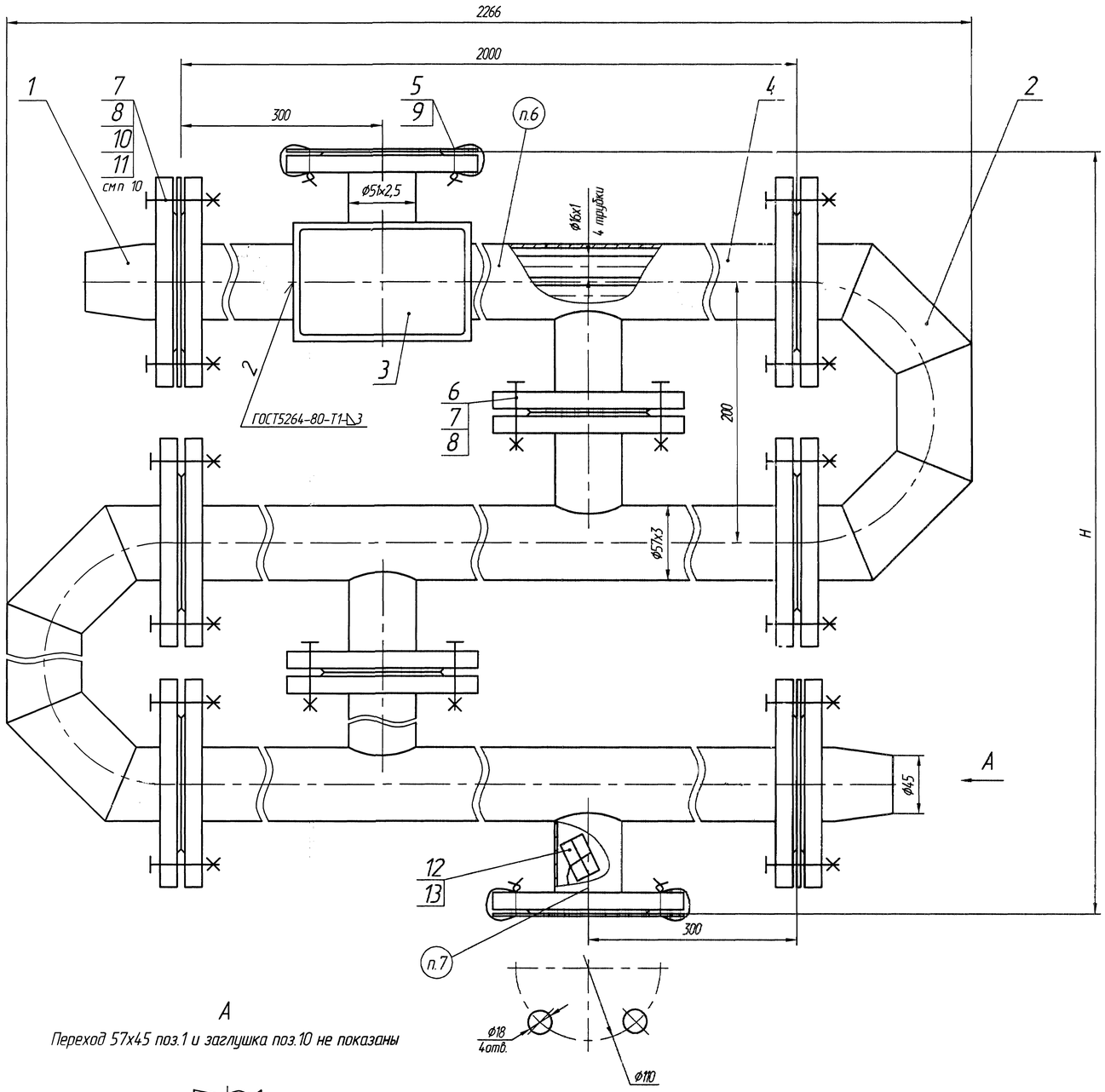

A

Переход 57х45 поз.1 и заглушка поз.10 не показаны

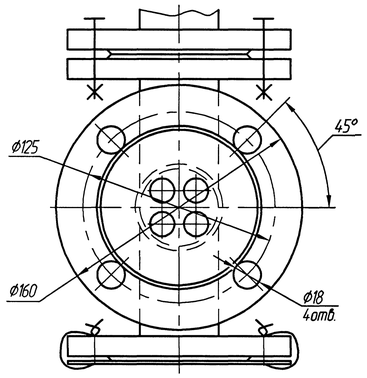

Обозначение	Условное обозначение изделия	Кол. секций	H,мм	Масса кг
00.8111.068	ПВ 57х2-1,0- РГ-1	1	200	24,82
-01	ПВ 57х2-1,0- РГ-2	2	400	49,2
-02	ПВ 57х2-1,0- РГ-3	3	600	76,0
-03	ПВ 57х2-1,0- РГ-4	4	800	101,7
-04	ПВ 57х2-1,0- РГ-5	5	1000	127,3

Техническая характеристика

Наименование показателей	Межтрубное пространство	Трубная система
Давление рабочее, МПа (кгс/см²)	1,0 (10)	
Давление расчетное, МПа (кгс/см²)	1,0 (10)	
Пробное давление при гидравлическом испытании, МПа (кгс/см²)	$1{,}33^{+0{,}07}$ ($13{,}3^{+0{,}7}$)	
Температура греющей воды, °С не более	150	
Поверхность нагрева одной секции, м²	—	0,37
Вместимость секции, м³ (л)	0,0023	0,0016
Гидравлическое сопротивление, МПа (кгс/см²)	0,007	0,004
*Тепловой поток одной секции, кВт	7,9	

Технические требования

1. Размеры для справок.
2. Требования к конструкции, изготовлению, монтажу и обслуживанию определяются в соответствии с ОСТ 26.291-94 "Сосуды и аппараты стальные сварные. Общие технические условия", "Правилами устройства и безопасной эксплуатации сосудов, работающих под давлением", ГОСТ 27590-88 и ТУ 24.198-2003.
3. Подогреватель относится к 4 группе сосудов.
4. Сварные швы выполнить электродами марки МР-3 ГОСТ 9466-75. Допускается применение других марок электродов согласно РД 2730.940.102-92.
5. Контроль качества изготовления произвести визуальным и измерительным методами, гидравлическим испытанием.
6. Маркировать обозначением чертежа.
7. Маркировать "Упаковочный лист и схема строповки здесь"
8. На период транспортирования и хранения (один год) произвести консервацию и упаковку подогревателя в соответствии с требованиями ГОСТ 27590-88 для умеренного климата.
9. *Тепловой поток секций определен при следующих условиях: скорость нагреваемой среды в трубках - 1м/с; расход среды в трубном пространстве равен расходу среды в межтрубном пространстве; перепад температур в подогревателе по нагреваемой и греющей среде - 45°С; среднелогарифмический температурный перепад - 10°С.
10. Заглушки поз.10, находящиеся между переходом и секцией, при монтаже необходимо убрать.

Изм	Лист	№ докум	Подп	Дата	00.8111.068 СБ			
1	зам	50302-104-04		16.03.06	Подогреватель водо-водяной ПВ57х2-1,0-РГ	Лит	Масса	Масштаб
Разраб		Габрилова		8.02.2002		О	см. табл.	—
Пров						Лист	Листов 1	
Т контр		Савинов		8.02.2002				
Рук		Атяшкина		11.03.06	Сайт: dkwr.ru e-mail: dkwr@mail.ru Тел: +7(960)938-01-02 (многоканальный)	ДКВр.ру		
Н контр		Носова		8.02.2002				
Утв		Хмелев		13.02.2002				

Копировал

Формат А1

Перв. применение | Справ. № | Подп. и дата | Инв. № дубл. | Взам. инв. № | Подп. и дата | Инв. № подл.