00.8111.076 СБ

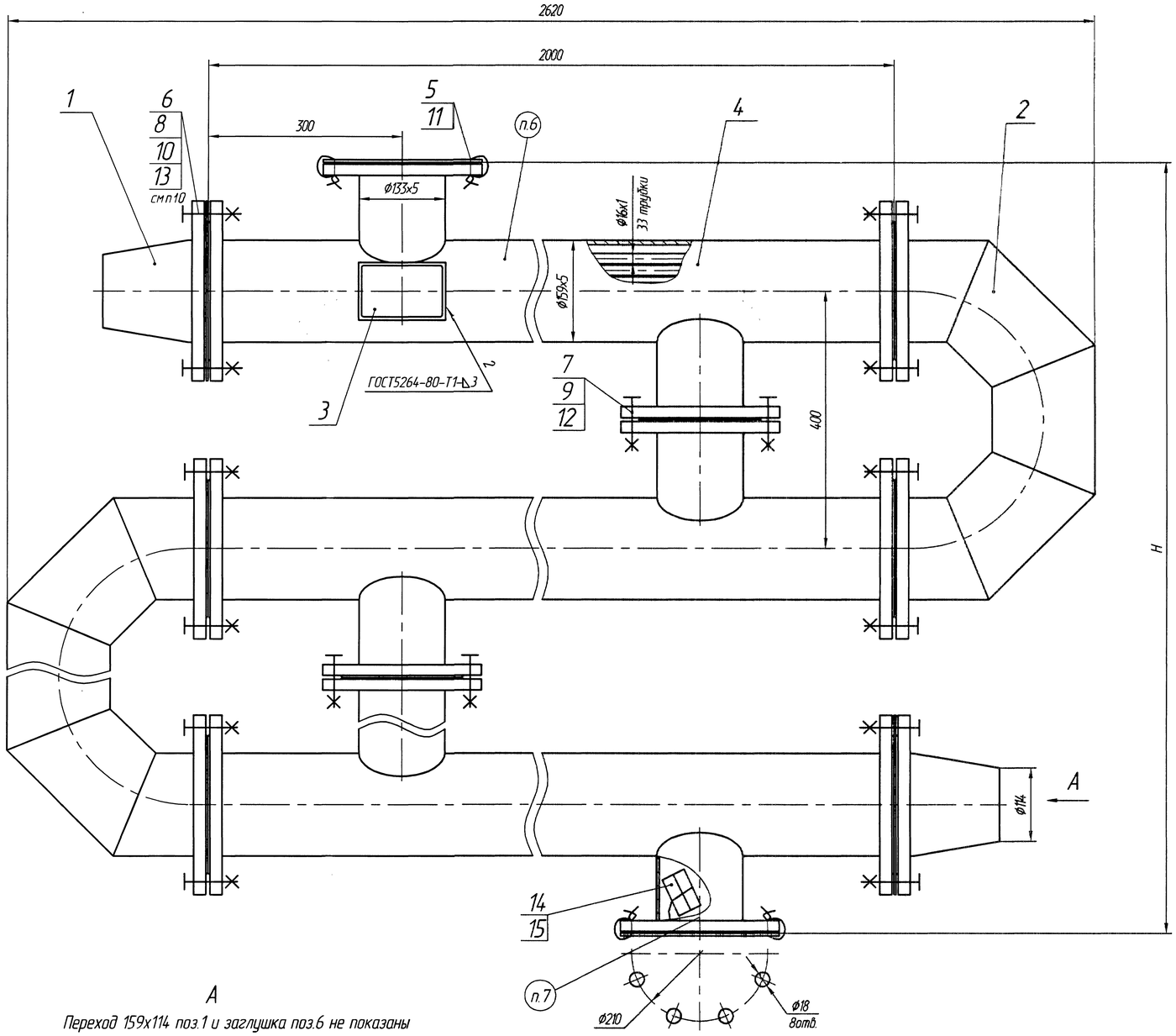

A

Переход 159x114 поз.1 и заглушка поз.6 не показаны

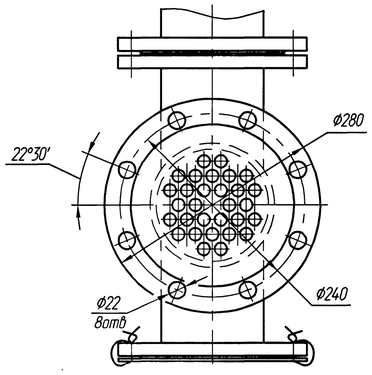

Обозначение	Условное обозначение изделия	Кол. секций	H,мм	Масса, кг
00.8111.076	ПВ 159х2-1,0- РГ-1	1	400	128,7
-01	ПВ 159х2-1,0- РГ-2	2	800	264,6
-02	ПВ 159х2-1,0- РГ-3	3	1200	400,6
-03	ПВ 159х2-1,0- РГ-4	4	1600	536,5
-04	ПВ 159х2-1,0- РГ-5	5	2000	672,4

Техническая характеристика

Наименование показателей	Межтрубное пространство	Трубная система
Давление рабочее, МПа (кгс/см²)	1,0 (10)	
Давление расчетное, МПа (кгс/см²)	1,0 (10)	
Пробное давление при гидравлическом испытании, МПа (кгс/см²)	$1{,}33^{+0{,}07}$ ($13{,}3^{+0{,}7}$)	
Температура греющей воды, °С не более	150	
Поверхность нагрева одной секции, м²	—	3,3
Вместимость секции, м³ (л)	0,021(21)	0,01(10)
Гидравлическое сопротивление, МПа (кгс/см²)	0,007(0,07)	0,004(0,04)
*Тепловой поток одной секции, кВт	70,3	

Технические требования

1. Размеры для справок.
2. Требования к конструкции, изготовлению, монтажу и обслуживанию определяются в соответствии с ОСТ 26.291-94 "Сосуды и аппараты стальные сварные. Общие технические условия", "Правилами устройства и безопасной эксплуатации сосудов, работающих под давлением", ГОСТ 27590-88 и ТУ 24.198-2003.
3. Подогреватель относится к 4 группе сосудов.
4. Сварные швы выполнить электродами марки МР-3 ГОСТ 9466-75. Допускается применение других марок электродов согласно РД 2730.940.102-92.
5. Контроль качества изготовления произвести визуальным и измерительным методами, гидравлическим испытанием.
6. Маркировать обозначением чертежа.
7. Маркировать "Упаковочный лист и схема строповки здесь".
8. На период транспортирования и хранения (один год) произвести консервацию и упаковку подогревателя в соответствии с требованиями ГОСТ 27590-88 для умеренного климата.
9. *Тепловой поток секций определен при следующих условиях: скорость нагреваемой среды в трубках - 1м/с; расход среды в трубном пространстве равен расходу среды в межтрубном пространстве; перепад температур в подогревателе по нагреваемой и греющей среде - 45°С; среднелогарифмический температурный перепад - 10°С.
10. Заглушки поз.6, находящиеся между переходом и секцией, при монтаже необходимо убрать.

Изм.	Лист	№ докум.	Подп.	Дата	00.8111.076 СБ			
Разраб.		Габрилова		3.02.2004	Подогреватель водо-водяной ПВ 159х2-1,0-РГ	Лит.	Масса	Масштаб
Пров.						0	см. табл.	1:4
Т. контр.		Савинов		02.04		Лист	Листов 1	
Рук.		Атяшкина		11.02.04	Сайт: dkwr.ru e-mail: dkwr@mail.ru Тел: +7(960)938-01-02 (многоканальный)	ДКВр.ру		
Н. контр.		Носова		03.02.04				
Утв.		Хмелев		13.02.04				

Копировал

Формат А1

Перв. применение | Справ. № | Подп. и дата | Инв. № дубл. | Взам. инв. № | Подп. и дата 11.02.04 | Инв. № подл. 0934