00.8111.055 СБ

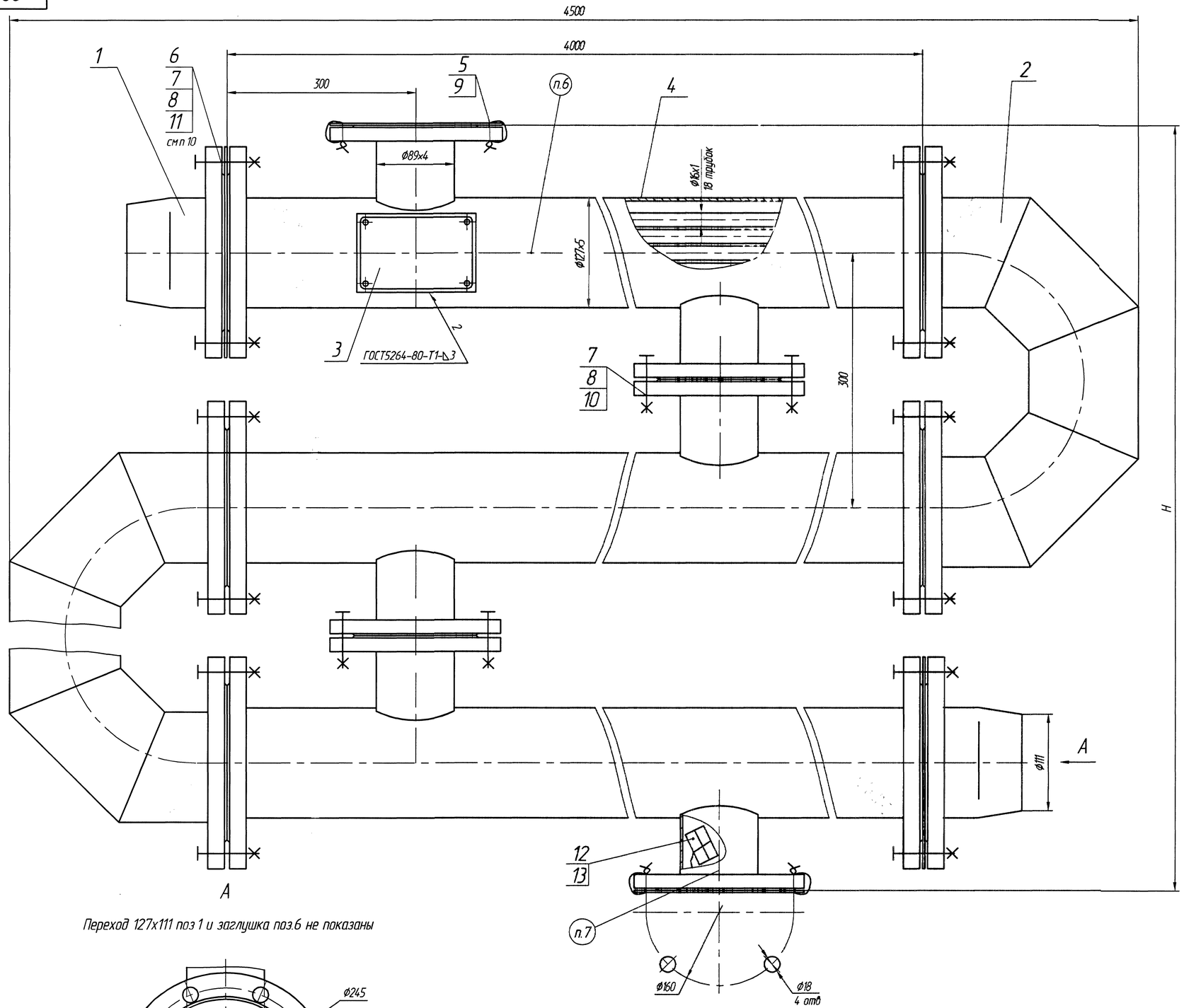

Переход 127х111 поз.1 и заглушка поз.6 не показаны

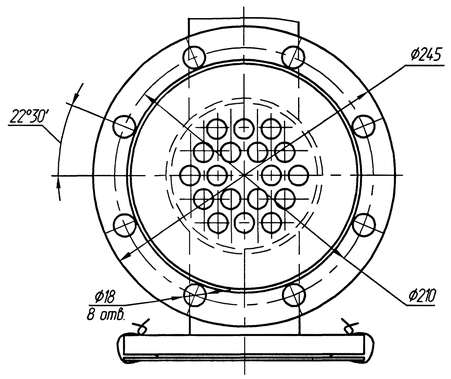

Обозначение	Условное обозначение изделия	Кол. секций	H,мм	Масса, кг
00.8111.055	ПВ 127х4-1,0- РГ-1	1	300	125,0
-01	ПВ 127х4-1,0- РГ-2	2	600	248,0
-02	ПВ 127х4-1,0- РГ-3	3	900	371,0
-03	ПВ 127х4-1,0- РГ-4	4	1200	493,0
-04	ПВ 127х4-1,0- РГ-5	5	1500	616,0

Техническая характеристика

Наименование показателей	Межтрубное пространство	Трубная система
Давление рабочее, МПа (кгс/см²)	1,0 (10)	
Давление расчетное, МПа (кгс/см²)	1,0 (10)	
Пробное давление при гидравлическом испытании, МПа (кгс/см²)	$1{,}33^{+0{,}07}$	$(13{,}3^{+0{,}7})$
Температура греющей воды,°С не более	150	
Поверхность нагрева одной секции, м²	—	3,58
Вместимость секции, м³ (л)	0,031(31)	0,011(11)
Гидравлическое сопротивление, МПа (кгс/см²)	0,009(0,09)	0,006(0,06)
*Тепловой поток одной секции, кВт	81,2	

Технические требования

1. Размеры для справок.
2. Требования к конструкции, изготовлению, монтажу и обслуживанию определяются в соответствии с ОСТ 26.291-94 "Сосуды и аппараты стальные сварные. Общие технические условия", "Правилами устройства и безопасной эксплуатации сосудов, работающих под давлением", ГОСТ 27590-88 и ТУ 24.198-2003.
3. Подогреватель относится к 4 группе сосудов.
4. Сварные швы выполнить электродами марки МР-3 ГОСТ 9466-75. Допускается применение других марок электродов согласно РД 2730.940.102-92.
5. Контроль качества изготовления произвести визуальным и измерительным методами, гидравлическим испытанием.
6. Маркировать обозначением чертежа.
7. Маркировать "Упаковочный лист и схема строповки здесь".
8. На период транспортирования и хранения (один год) произвести консервацию и упаковку подогревателя в соответствии с требованиями ГОСТ 27590-88 для умеренного климата.
9. *Тепловой поток секций определен при следующих условиях: скорость нагреваемой среды в трубках - 1м/с; расход среды в трубном пространстве равен расходу среды в межтрубном пространстве; перепад температур в подогревателе по нагреваемой и греющей среде - 45°С; среднелогарифмический температурный перепад - 10°С.
10. Заглушки поз.6, находящиеся между переходом и секцией, при монтаже необходимо убрать.

1	зам	50302-109-03		16.03.07	00.8111.055 СБ			
Изм	Лист	№ докум	Подп	Дата				
Разраб		Габрилова		8.02.2007	Подогреватель водо-водяной ПВ 127х4-1,0-РГ	Лит	Масса	Масштаб
Пров						О	см. табл.	-
Т контр		Савинов		02.04		Лист	Листов 1	
Рук		Атяшкина		11.12.06	ДКВр.ру			
Н контр		Носова		09.02.07	Сайт: dkwr.ru e-mail: dkwr@mail.ru Тел: +7(960)938-01-02 (многоканальный)			
Утв		Хмелев		15.03.2007				

Копировал

Формат А1

Перв. применение | Справ. № | Подп. и дата | Инв. № дубл. | Взам. инв. № | Подп. и дата | Инв. № подл.