00.8097.008СБ

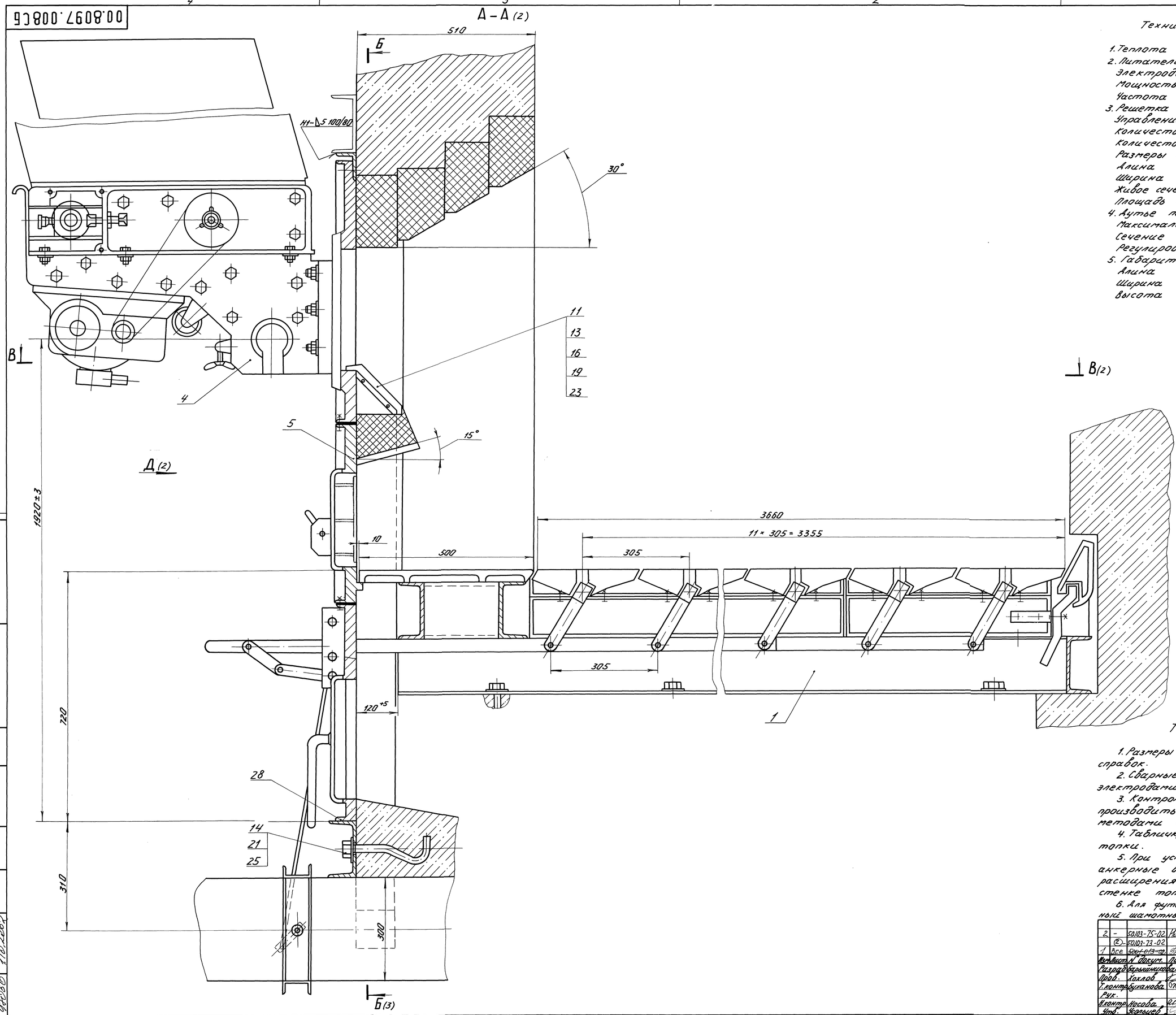

Техническая характеристика

1. Теплота сгорания топлива, max МДж	35,0
2. Питатель топлива ПТЛ-600:	
Электродвигатель 4А112 М4 У3	
Мощность, кВт	3,0
Частота вращения, об/мин	1000
3. Решетка с поворотными колосниками РПК.	
Управление поворотом колосников-групповое.	
Количество групп, шт.	4
Количество секций, шт.	2
Размеры колосниковой решетки, мм	
Длина	3600
Ширина	2660
Живое сечение колосникового полотна, %	5-7
Площадь зеркала горения, м²	9,7
4. Дутье первичное посекционное	
Максимальный расход, тыс. м³/ч	10,7
Сечение воздуховодов, мм	300×600
Регулировка	ручная
5. Габаритные размеры, мм	
Длина	4840
Ширина	2790
Высота	2600

Технические требования

1. Размеры без предельных отклонений для справок.
2. Сварные швы выполнить по ГОСТ 5264-80 электродами типа Э46 ГОСТ 9467-75.
3. Контроль качества сборки и сварки производить визуальным и измерительным методами согласно РД 34.10.130-96.
4. Табличку поз. 6 крепить на монтаже топки.
5. При установке подколосниковой рамы на анкерные болты обеспечить возможность расширения ее продольных балок к задней стенке топки.
6. Для футеровки рекомендуется мертель огнеупорный шамотный марки МШ-31 ГОСТ 6137-97.

2	–	50.103-75-02			6.02.03	00.8097.008СБ		
1	Все	5.903-13-сп			13.02	Топка ПТЛ-РПК-2-2,66/3,66	Лит.	Масса	Масштаб
Изм.	Лист	N докум.	Подп.	Дата			0	6810	1:5
Разраб.		Барышникова		06.02			Лист 1	Листов 3	
Пров.		Хохлов		06.02					
Т.контр.		Буханова					ДКВр.ру		
Рук.									
Н.контр.		Носова		06.02		Сайт: dkwr.ru e-mail: dkwr@mail.ru Тел: +7(960)938-01-02 (многоканальный)			
Утв.		Усольцев							

Инв. N подл. | Подп. и дата | Взам. инв. N | Инв. N дубл. | Подп. и дата

Справ. N | Перв. примен.

1.10.2002

Копировал Демина

Формат А1

Сайт: dkwr.ru e-mail: dkwr@mail.ru
Тел: +7(960)938-01-02 (многоканальный)

Д (1:10) :(1)

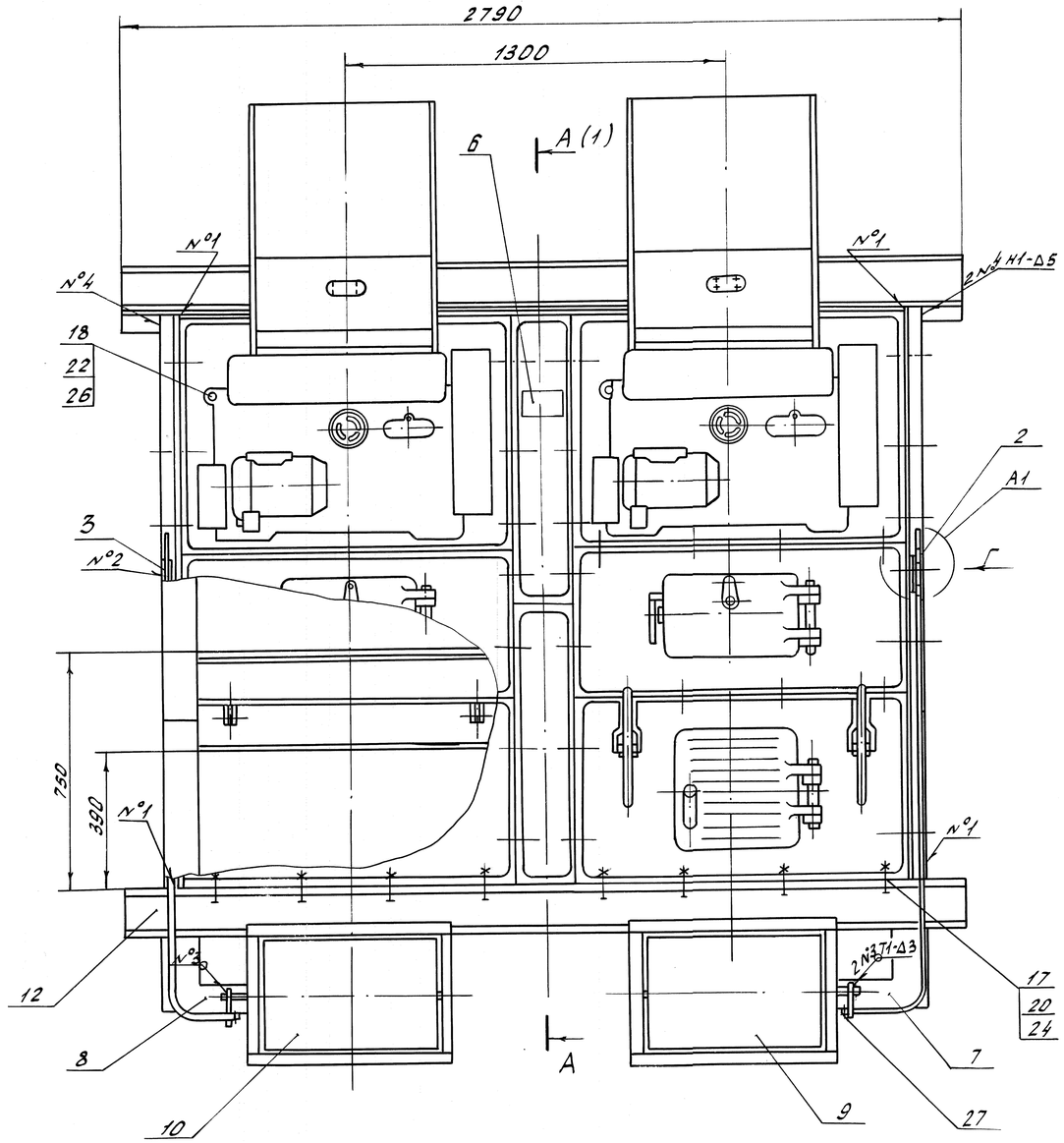

Г (1:1)

В - В (1:10) (1)

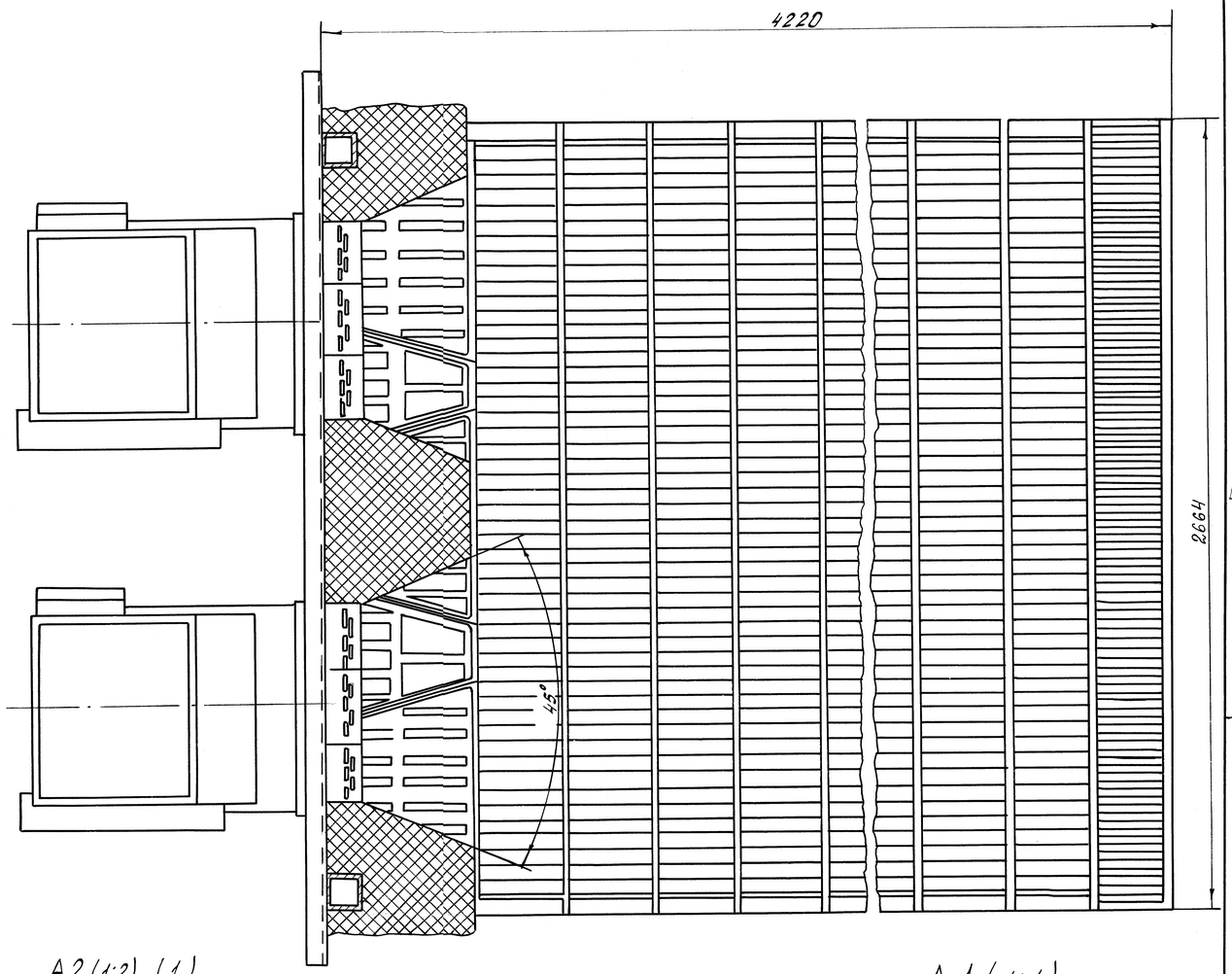

А2 (1:2) (1)

А 1 (1:1)

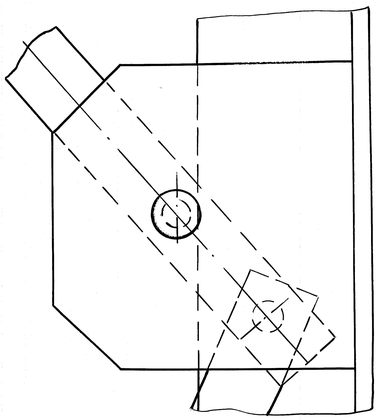

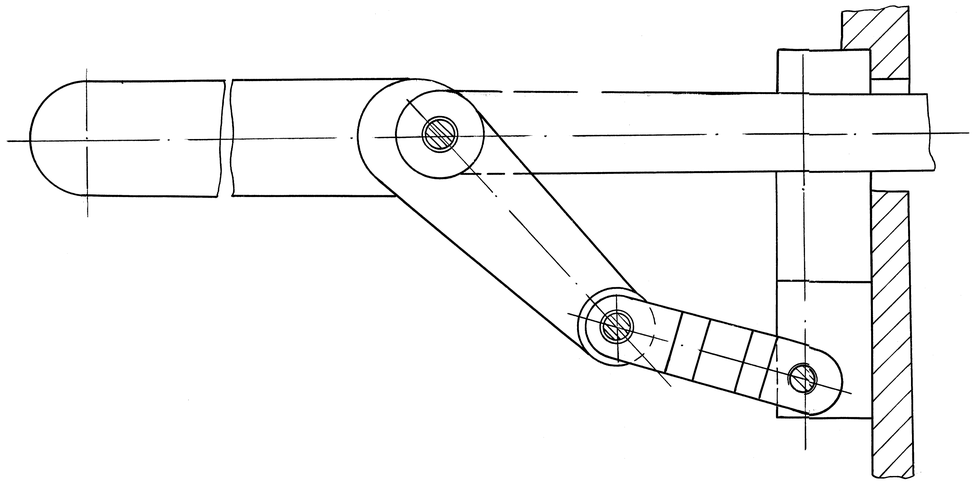

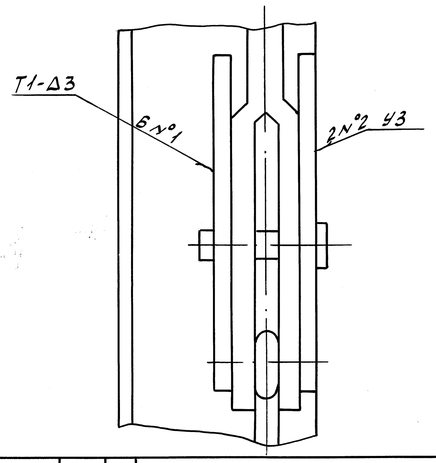

Изм	Лист	N докум.	Подп.	Дата	00.8097.008 СБ	Лист 2

Перв. примен. | Справ. N | Подп. и дата | Инв. N дубл. | Взам. инв. N | Подп. и дата | Инв. N подл. | Подп. и дата

Б-Б (1:10) (1)

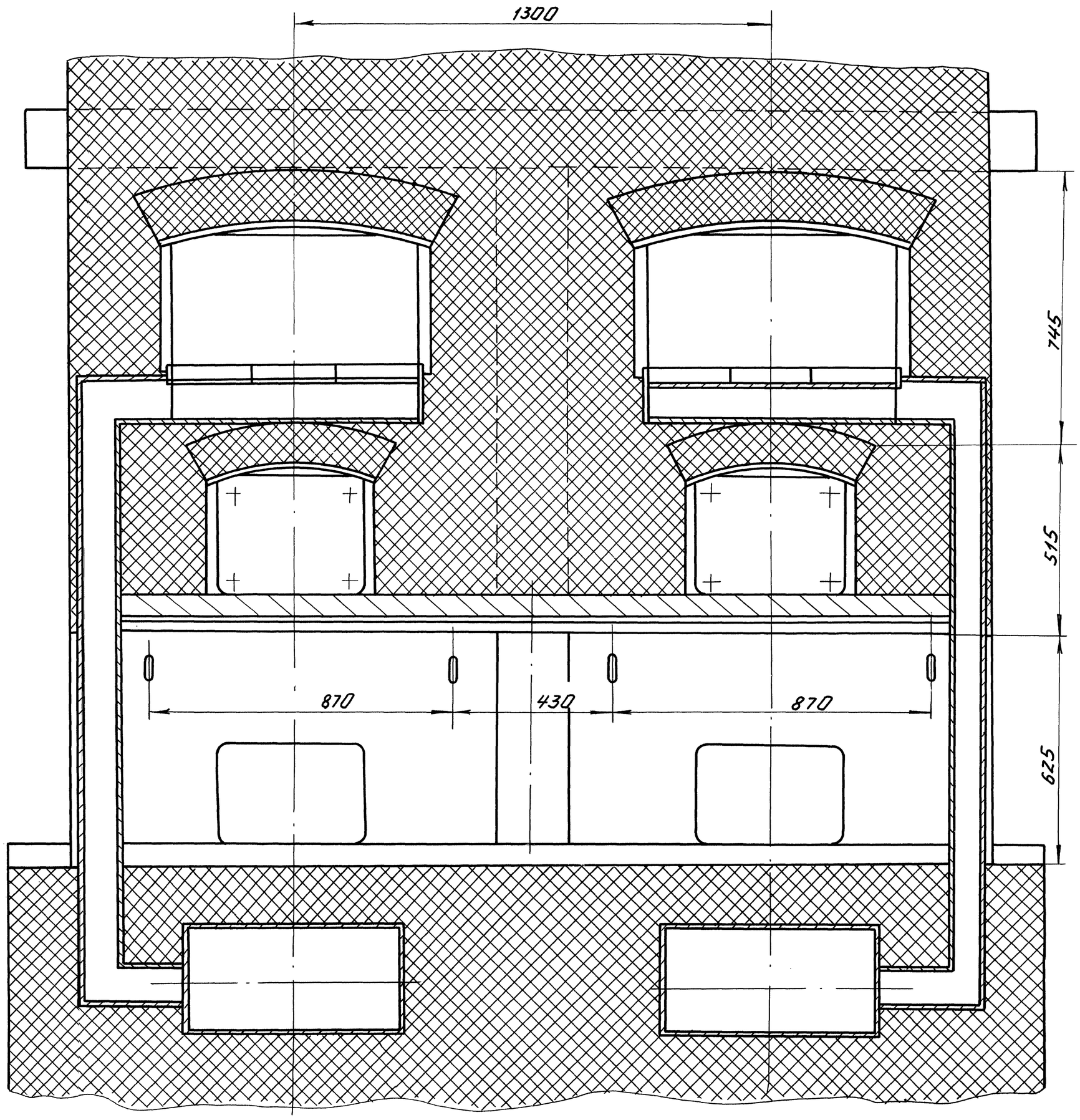

Инв. № подл.	Подп. и дата	Взам. инв. №	Инв. № дубл.	Подп. и дата
9200	1.10.2002			

Перв. примен.

Справ. №

Сайт: dkwr.ru e-mail: dkwr@mail.ru
Тел: +7(960)938-01-02 (многоканальный)

Изм.	Лист	№ докум.	Подп.	Дата

00.8097.008С6

Лист 3

Копировал Демина

формат А2