00.8097.001СБ

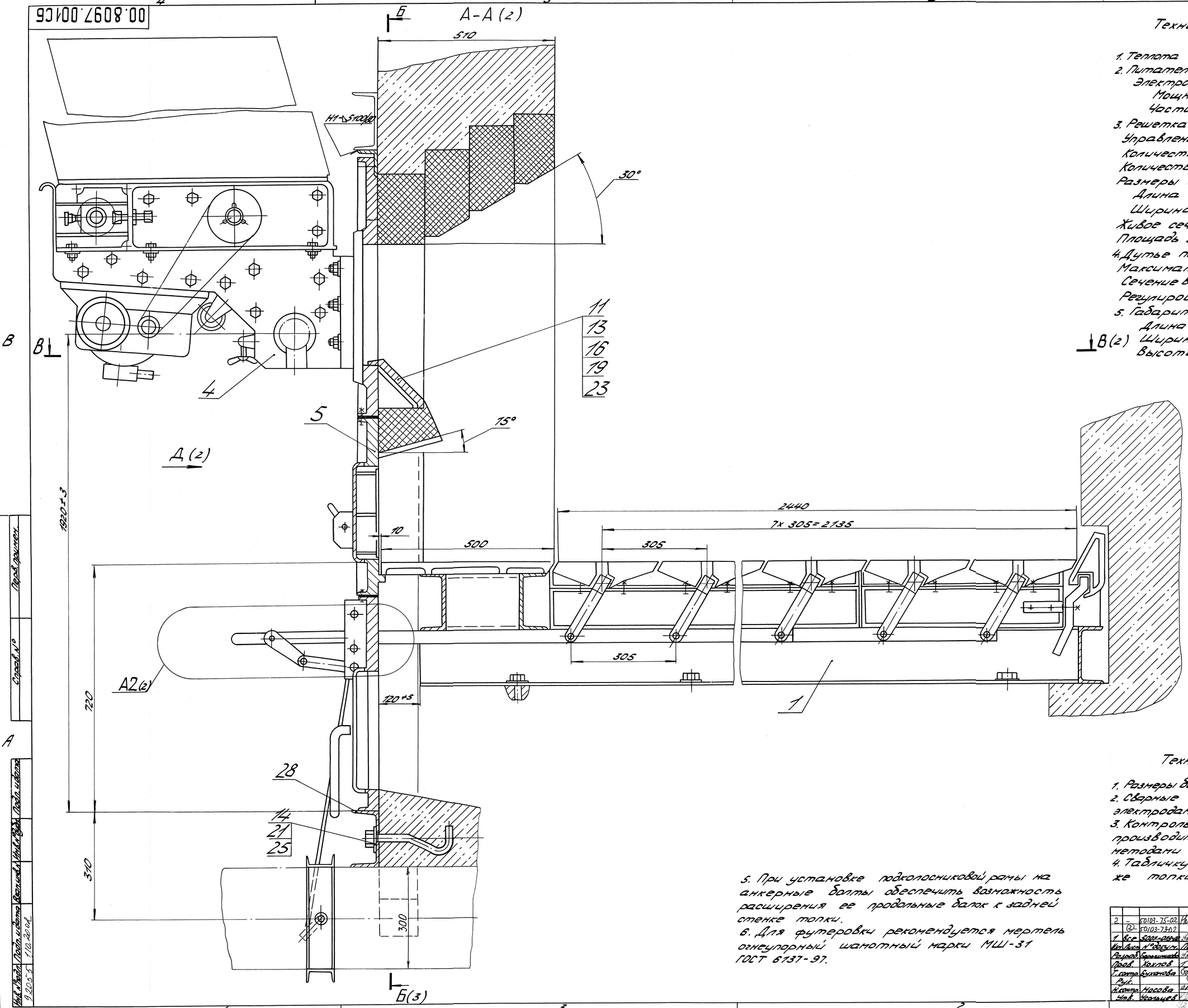

Техническая характеристика

1. Теплота сгорания топлива max МДЖ 35,0
2. Питатель топлива ПТЛ-600:
   Электродвигатель на 112МА6У3
   Мощность, кВт 3,0
   Частота вращения, об/мин. 1000
3. Решетка с поворотными колосниками РПК
   Управление поворотом колосников - групповое
   Количество групп, шт 4
   Количество секций, шт 2
   Размеры колосниковой решетки, мм
   Длина 2940
   Ширина 2680
   Живое сечение колосникового полотна, % 5-7
   Площадь зеркала горения, м² 6,5
4. Дутье первичное посекционное
   Максимальный расход, тыс., м³/ч 10,7
   Сечение воздуховодов, мм 300х600
   Регулировка ручная
5. Габаритные размеры, мм
   Длина 4000
   Ширина 2790
   Высота 2600

Технические требования

1. Размеры без предельных отклонений для справок.
2. Сварные швы выполнить по ГОСТ 5264-80 электродами типа Э46 ГОСТ 9467-75.
3. Контроль качества сборки и сварки производить визуальным и измерительным методами согласно РД 34.10.130-96.
4. Табличку поз. 6 крепить на монтаже топки.
5. При установке подколосниковой рамы на анкерные болты обеспечить возможность расширения ее продольные балок к задней стенке топки.
6. Для футеровки рекомендуется мертель огнеупорный шамотный марки МШ-31 ГОСТ 6137-97.

2	–	5П103-75-02		6.02.10	00.8097.001 СБ		
	(3)	5П03-73-02					
Изм.	Лист	N докум.	Подп.	Дата	Топка ПТП-РПК-2-2,66/2,44	Лит.	Масса	Масштаб
Разраб.		Бронников		08.02		0	5470	1:5
Пров.		Хохлов		08.02		Лист 1	Листов 3
Т.контр.		Бухарова					
Рук.							
Н.контр.		Носова		08.02	Сайт: dkwr.ru e-mail: dkwr@mail.ru Тел: +7(960)938-01-02 (многоканальный)	ДКВр.ру	
Утв.		Чернышев					

Копировал Алексеева 1 Формат А1

Перв. примен. | Справ. № | Подп. и дата | Инв. № дубл. | Взам. инв. № | Подп. и дата | Инв. № подл. | 9.205-5-1.10.2010 ОВ

Сайт: dkwr.ru e-mail: dkwr@mail.ru
Тел: +7(960)938-01-02 (многоканальный)

Д (1:10) (1)

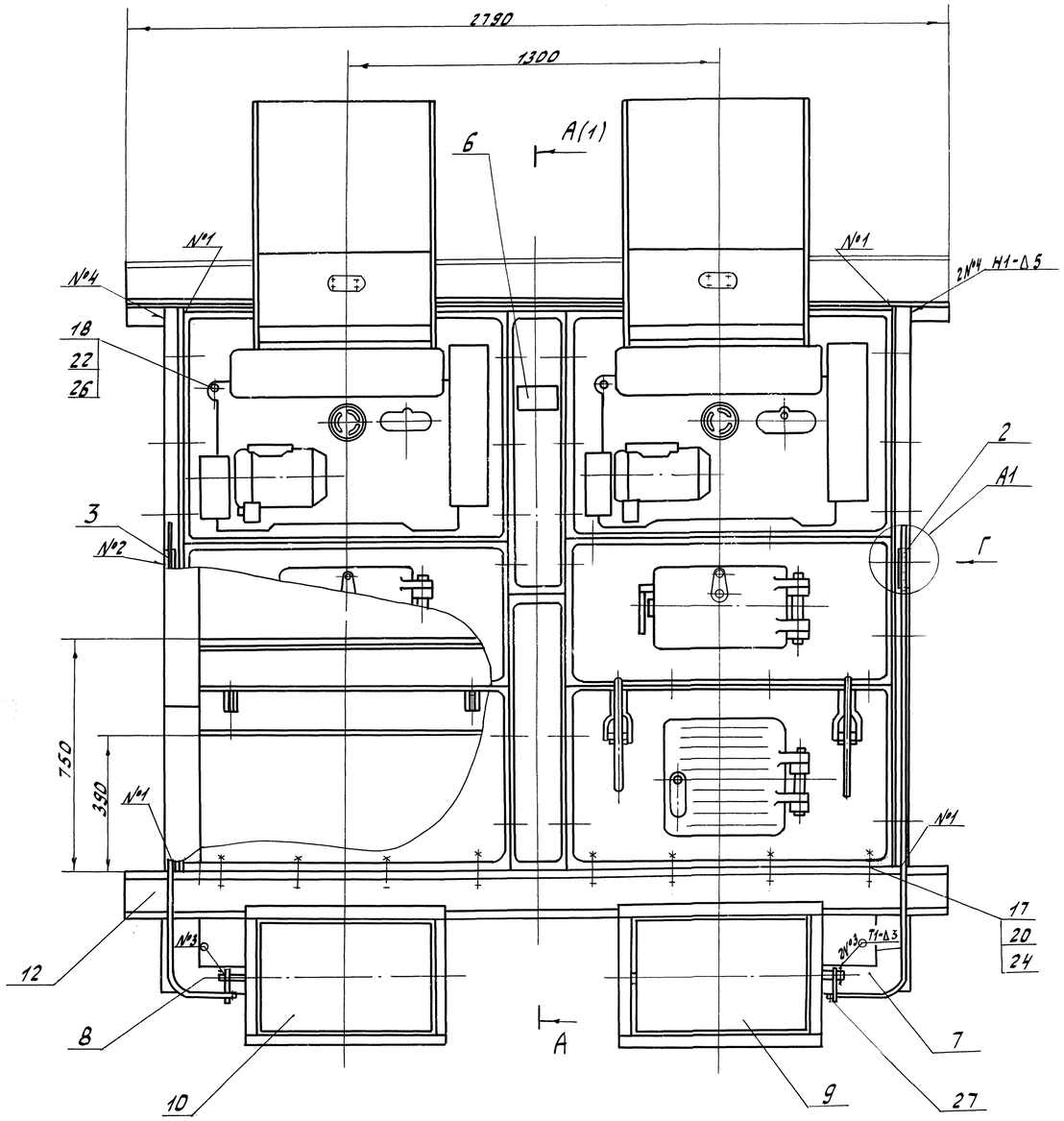

Г (1:1)

В - В (1:10) (1)

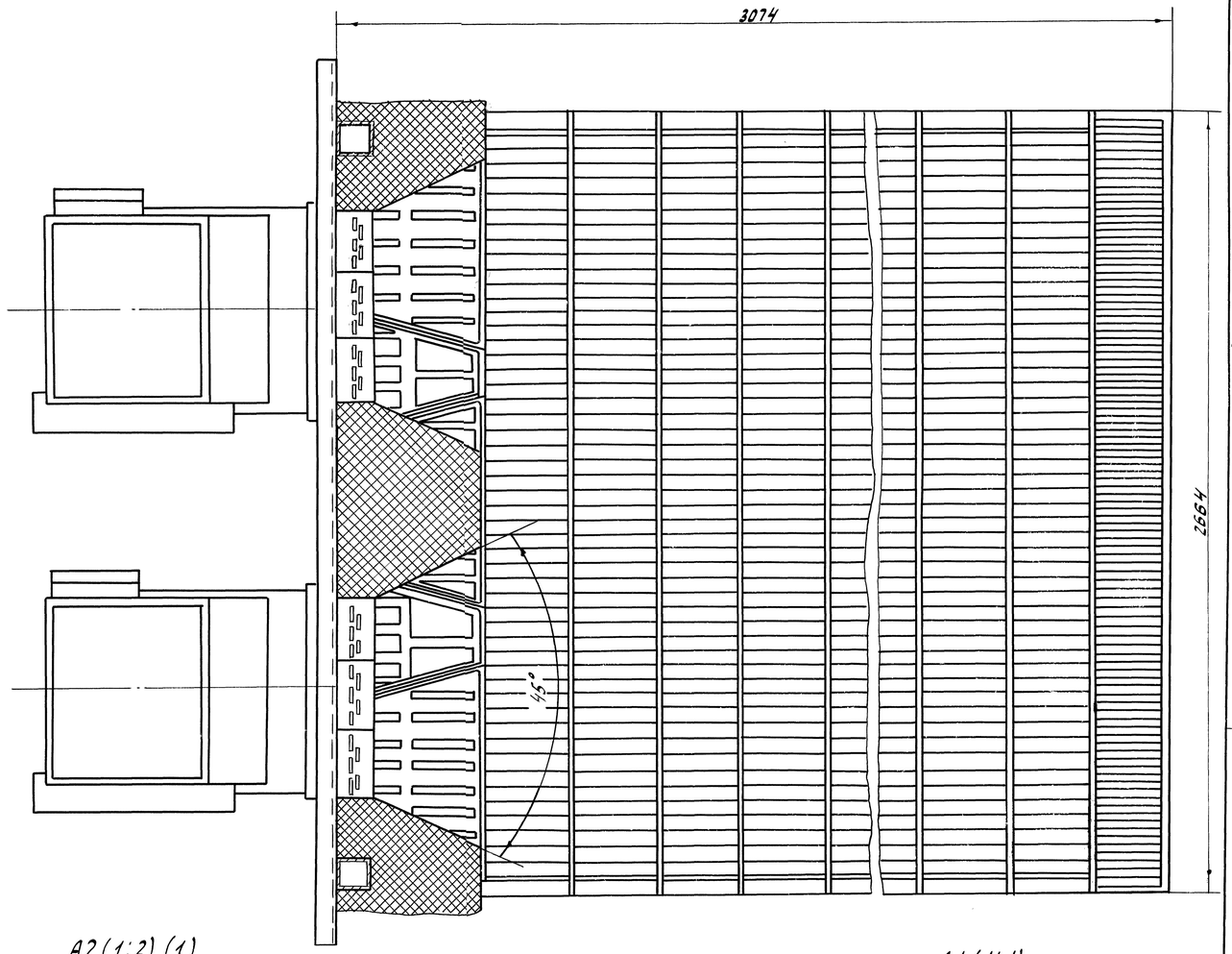

А2 (1:2) (1)

А1 (1:1)

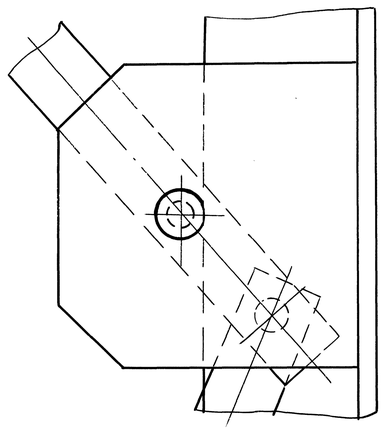

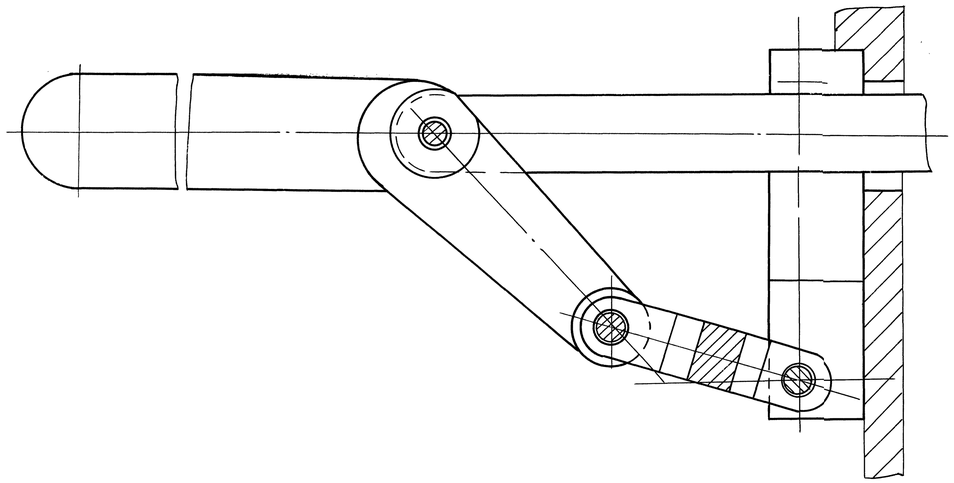

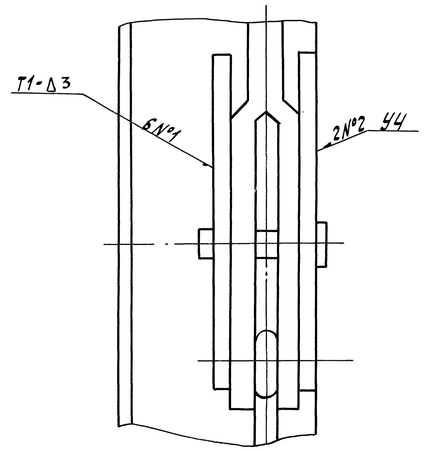

Изм.	Лист	№ докум.	Подп.	Дата	00.8097.001СБ	Лист 2

Перв. примен. | Справ. № | Подп. и дата | Инв. № дубл. | Взам. инв. № | Подп. и дата | Инв. № подл.

Копировал Посадкина Формат А1

Б-Б (1:10) (1)

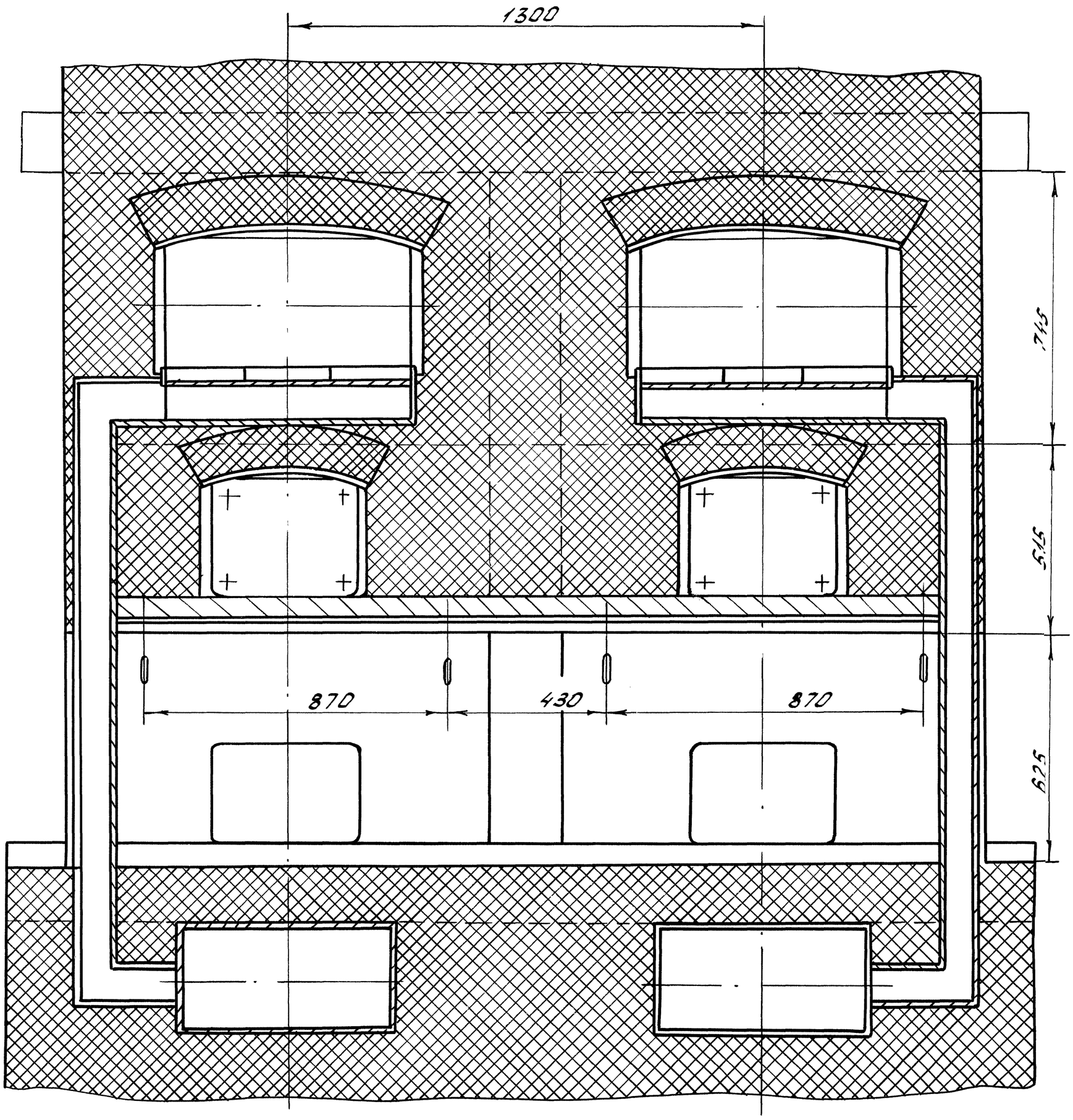

00.8097.001 СБ

Перв. применен.

Справ. №

Инв. № подл. | Подп. и дата | Взам. инв. № | Инв. № дубл. | Подп. и дата

9205-1 | 10.2002

Сайт: dkwr.ru e-mail: dkwr@mail.ru
Тел: +7(960)938-01-02 (многоканальный)

Изм.	Лист	Докум.	Подп.	Дата

00.8097.001 СБ

Лист 3

Копировал: Дудина 9 Формат: А3