00.8097.004 СБ

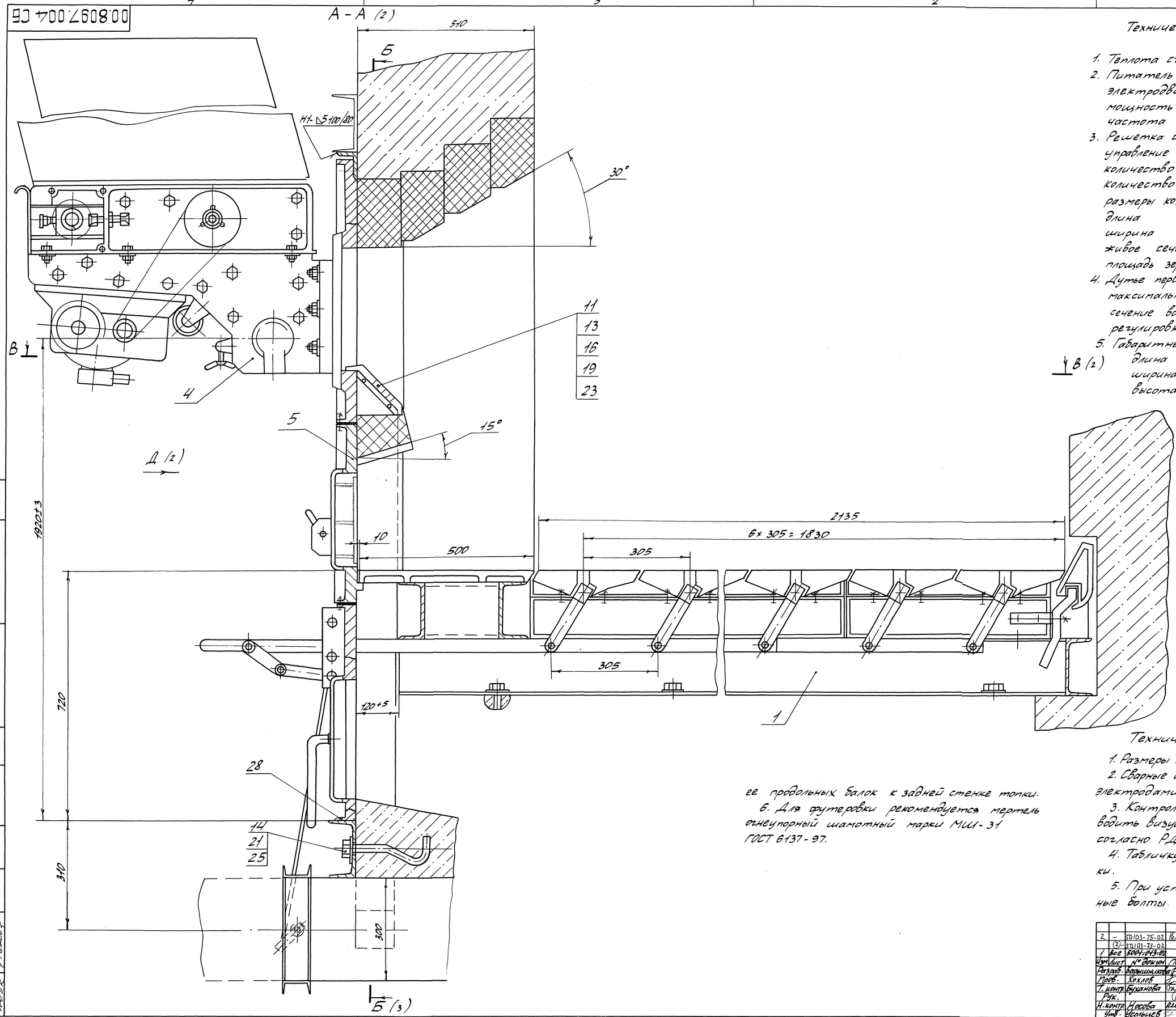

Техническая характеристика

1. Теплота сгорания топлива, max МДЖ	35,0
2. Питатель топлива ПТЛ-400	
электродвигатель 4А112 М4БУ3	
мощность, кВт	3,0
частота вращения, об/мин	1000
3. Решетка с поворотными колосниками РПК	
управление поворотом колосников - групповое	
количество групп, шт	4
количество секций, шт	2
размеры колосниковой решетки, мм	
длина	2135
ширина	1864
живое сечение колосникового полотна, %	5-7
площадь зеркала горения, м²	3,84
4. Дутье первичное	посекционное
максимальный расход, тыс. м³/ч	10,7
сечение воздуховодов, мм	300х600
регулировка	ручная
5. Габаритные размеры, мм	
длина	3700
ширина	2060
высота	2600

В (2)

ее продольных балок к задней стенке топки.

6. Для футеровки рекомендуется мертель огнеупорный шамотный марки МША-31 ГОСТ 6137-97.

Технические требования

1. Размеры без предельных отклонений для справок.
2. Сварные швы выполнить по ГОСТ 5264-80 электродами типа Э46 ГОСТ 9467-75.
3. Контроль качества сборки и сварки производить визуальным и измерительным методами согласно РД 34.10.130-96.
4. Табличку поз.6 крепить на монтаже топки.
5. При установке колосниковой рамы на анкерные болты обеспечить возможность расширения

2	–	СО103-75-02			6.02.06	00.8097.004 СБ		
	(2)	СО103-73-02						
1	Все	БООГ-043-92				Топка ПТЛ-РПК-2-1,8/2,135	Лит.	Масса	Масштаб
Изм.	Лист	№ докум.	Подп.	Дата			О	3310	1:5
Разраб.	Барышникова			06.02.06					
Пров.	Хохлов			06.02.06			Лист 1	Листов 3	
Т.контр.	Бурханова								
Рук.									
Н.контр.	Носова			08.02.06		Сайт: dkwr.ru e-mail: dkwr@mail.ru	ДКВр.ру		
Утв.	Усольцев					Тел: +7(960)938-01-02 (многоканальный)			

Копировал Ококина Формат А1

Инв.№подл. | Подп. и дата | Взам. инв.№ | Инв.№дубл. | Подп. и дата | Справ. № | Перв. примен.

00.8097.004СБ

Д (1:10) (1)

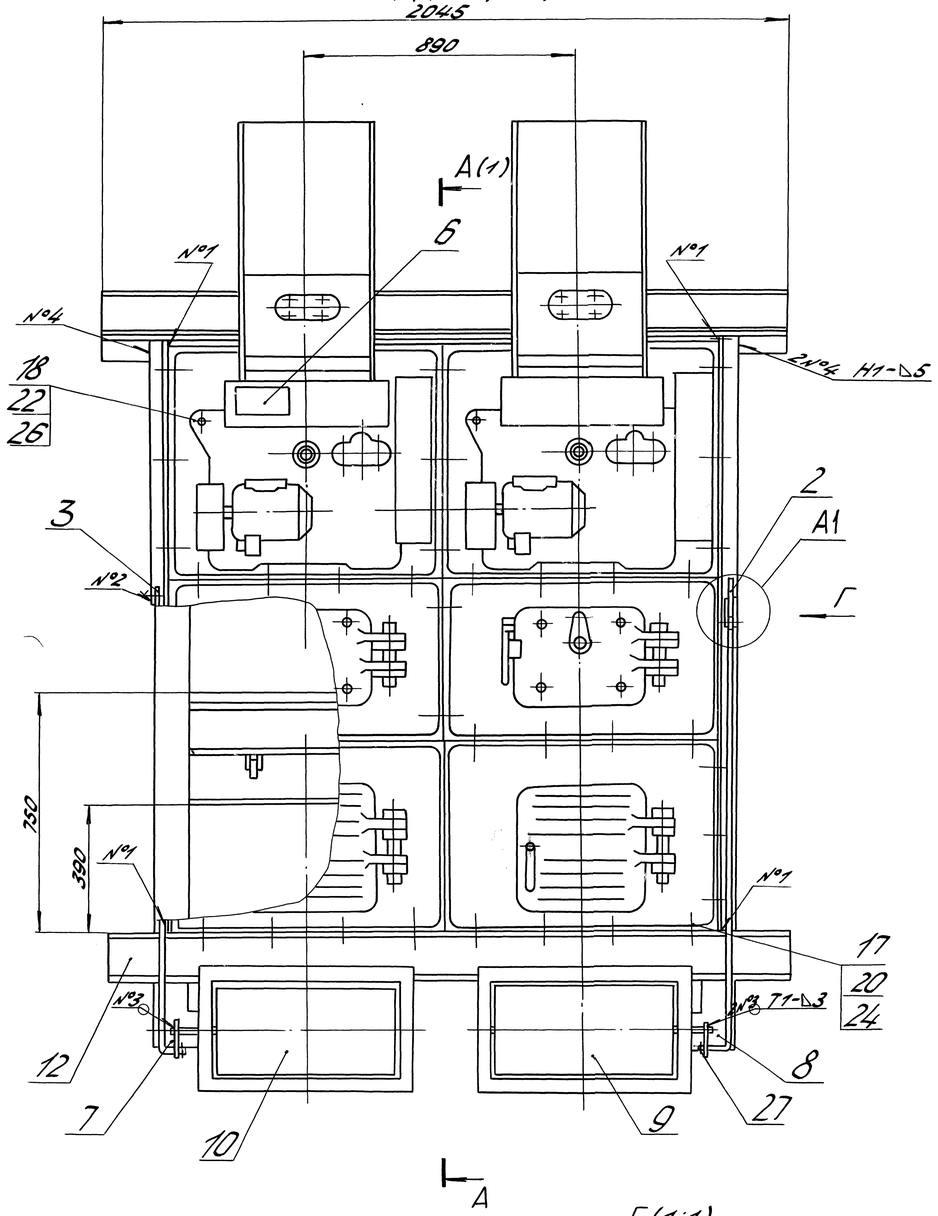

В-В (1:10) (1)

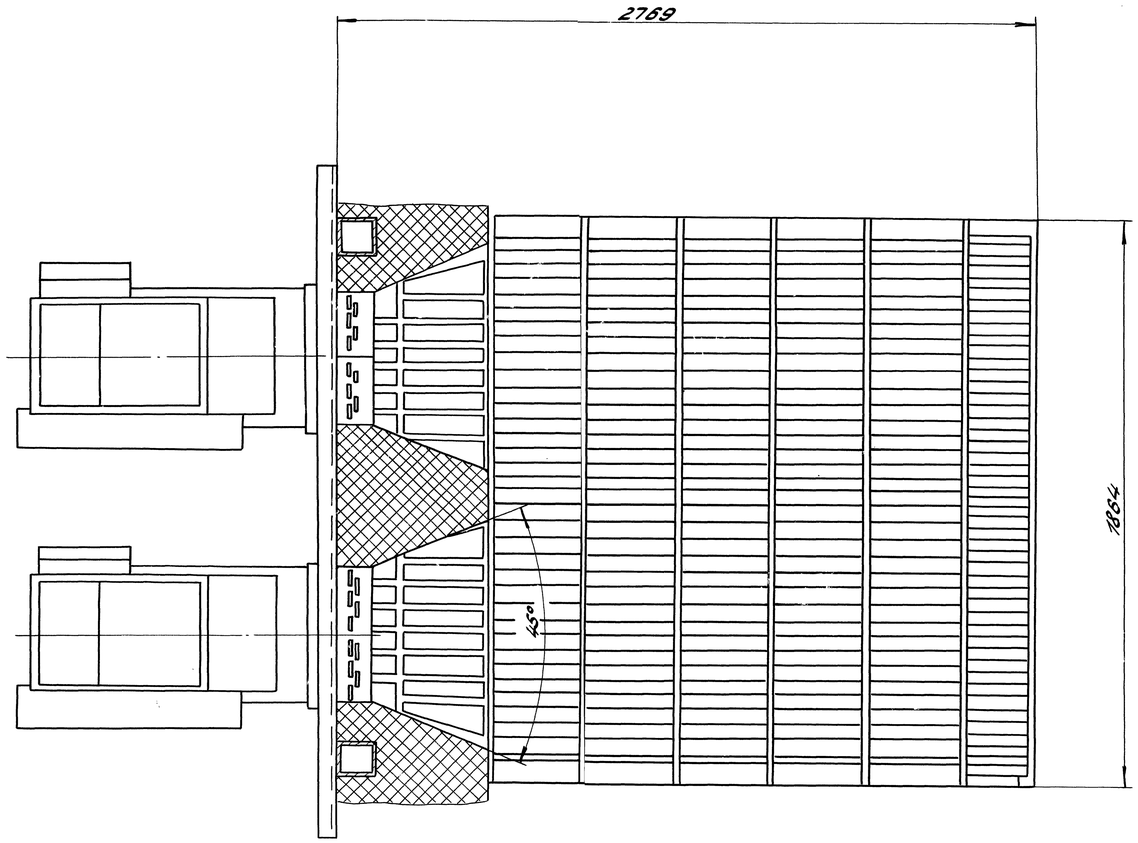

Г (1:1)

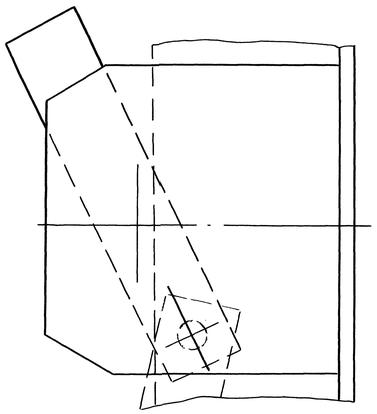

А1 (1:1)

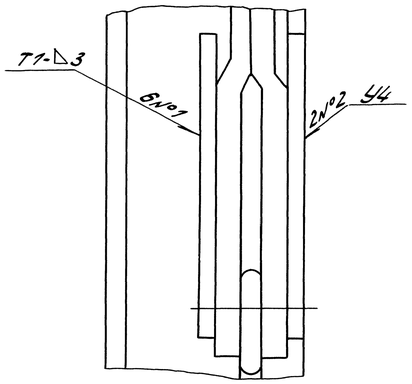

Перв. примен. | Справ. № | Подп. и дата | Инв. № дубл. | Взам. инв. № | Подп. и дата | Инв. № подл.

Сайт: dkwr.ru e-mail: dkwr@mail.ru
Тел: +7(960)938-01-02 (многоканальный)

Изм.	Лист	№ докум.	Подп.	Дата	00.8097.004СБ	Лист 2

Копировал Алексеева Формат А1

00.8097.004СБ

Б-Б (1:10) (1)

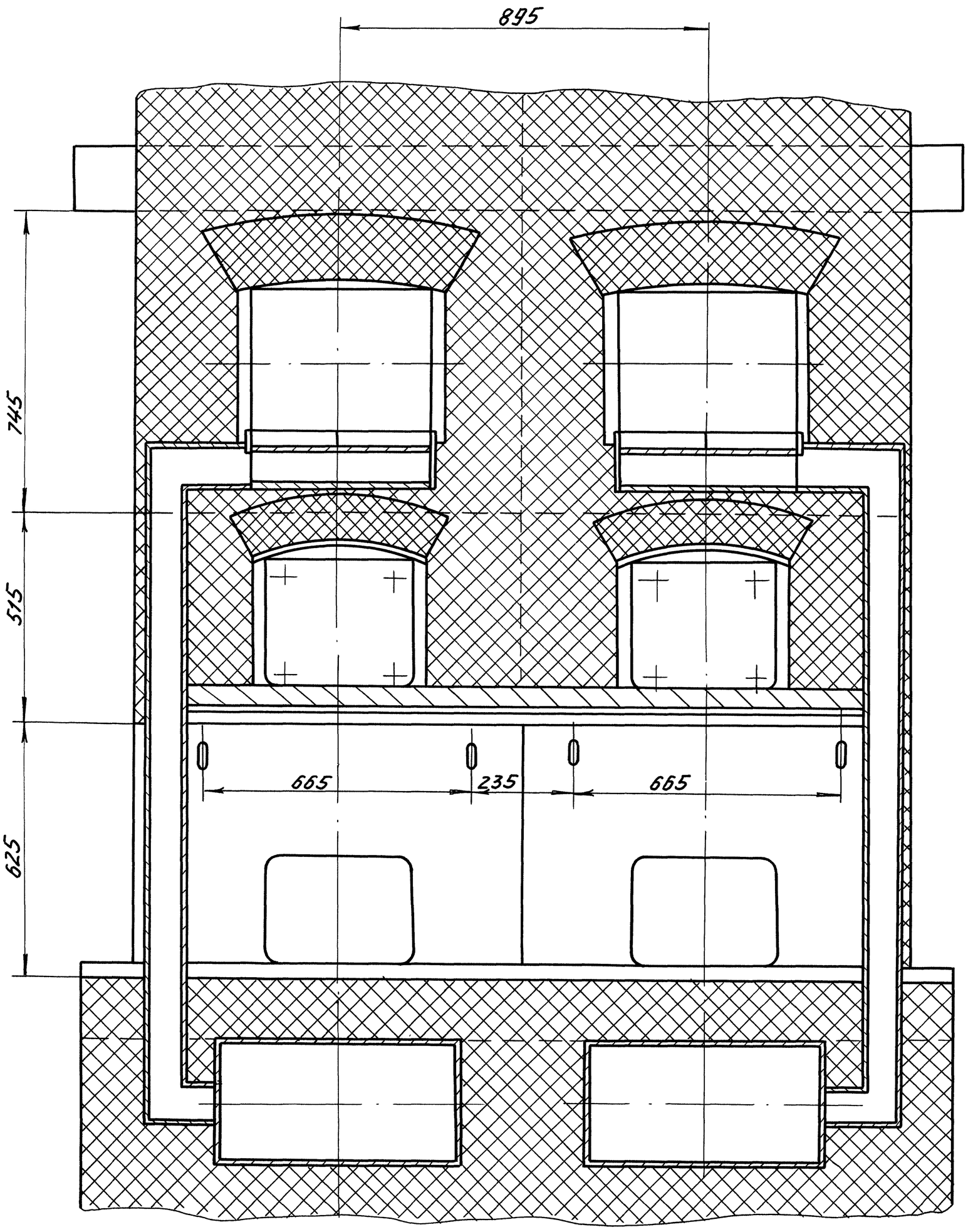

Инв. № подл.	Подп. и дата	Взам. инв. №	Инв. № дубл.	Подп. и дата
9805	1.10.2002			

Справ. № | Перв. примен.