00.8111.013СБ

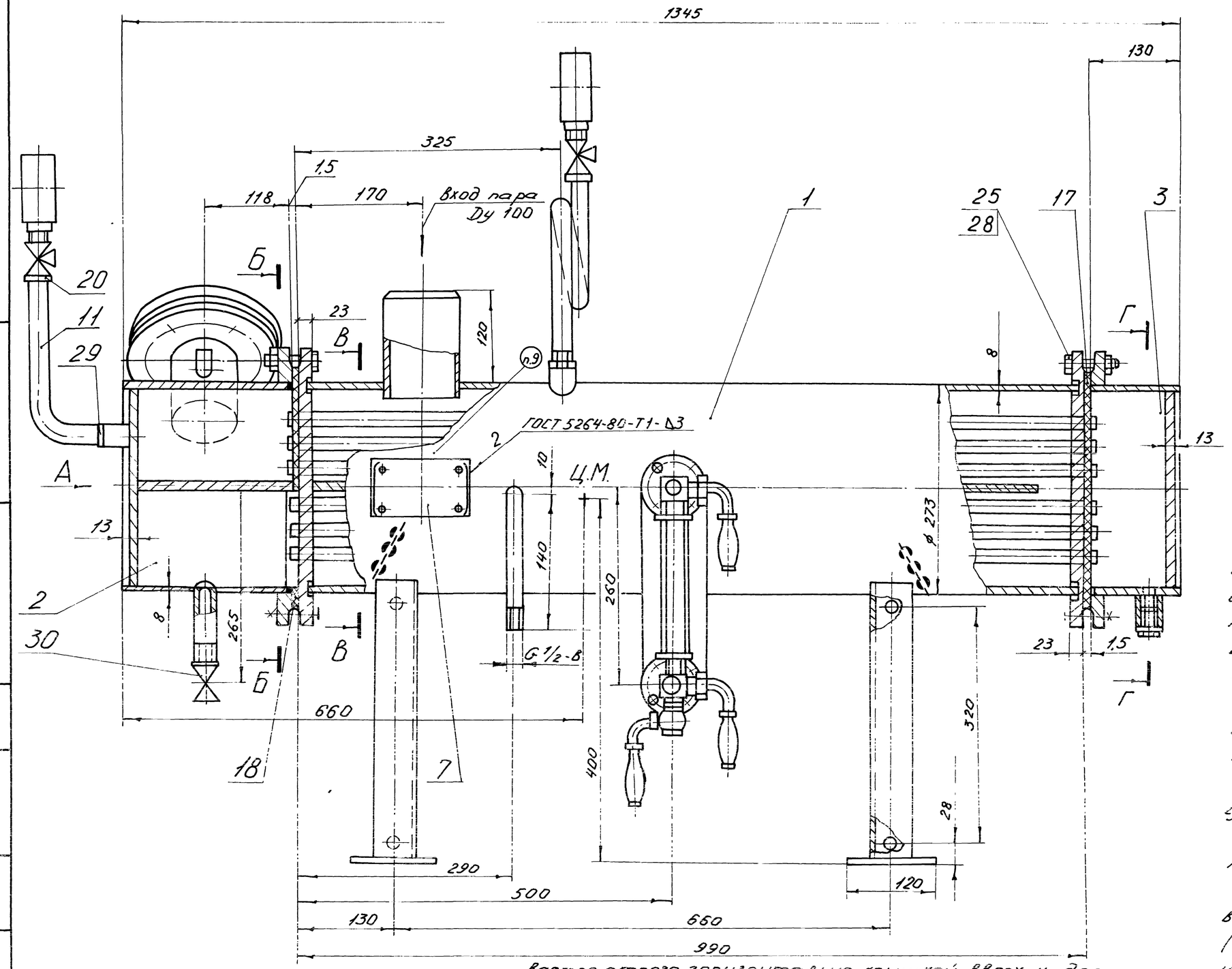

Техническая характеристика.

Таблица 1

Наименование	Размерность	Пар.	Нагреваемая вода
Количество теплоносителя	т/ч	1,69	25
Давление рабочее	МПа (кгс/см²)	0,02(0,2)	0,7(7)
Температура на входе	°С	104,2	5
Температура на выходе	°С	конденсат 104,2	43
Энтальпия/теплосодержание на входе	кДж/кг (ккал/кг)	2683 (640,7)	22 (5,2)
Энтальпия/теплосодержание на выходе	кДж/кг (ккал/кг)	конденсат 437 (104,38)	168 (40,1)
Количество ходов	-	2	4
Вместимость трубного пространства	м³	0,030	
Вместимость межтрубного пространства	м³	0,033	
Площадь поверхности нагрева	м²	3,97	

Технические требования.

1. Размеры без предельных отклонений для справок.

2. Требования к конструкции, изготовлению, монтажу, содержанию и обслуживанию подогревателя определяются действующими „Правилами устройства и безопасной эксплуатации сосудов, работающих под давлением," утвержденных Госгортехнадзором СССР 27 ноября 1987г. ТУ 108-868-79, СТП 50.0309. Согласно статьи 6-2-2 выше указанных „Правил" подогреватели не подлежат регистрации в органах Госгортехнадзора.

Подогреватели относятся к 4 группе сосудов.

3. Сварные швы выполнить электродами типа Э46 ГОСТ 9467-75.

4. Пробное давление при гидроиспытании в корпусе и в трубной системе 1+0,05 МПа (10+0,5 кгс/см²). Скорость снижения и повышения давления не должна превышать 0,5 МПа (5 кгс/см²) в минуту.

5. Конденсатоотводчик поз.32 устанавливается строго горизонтально, крышкой вверх и должен быть опущен ниже допускаемого уровня конденсата в подогревателе не менее чем на 250 мм.

6. Основные параметры и характеристика подогревателя на расчетном тепловом режиме приведены в табл. 1.

7. Запрещается пуск пара до начала циркуляции нагреваемой воды в трубном пространстве.

8. Допускается повышение температуры греющего пара до 170°С и давления избыточного в корпусе до 0,7 МПа (7 кгс/см²).

9. Маркировать номером чертежа.

Таблица 2

Обозначение	Исполнение	Масса подогревателя без упаковки, кг	Масса подогревателя с упаковкой, кг
00.8111.013		275	289 285
-01	Внутрисоюзное, морское		① 411 408
-02	Экспортное для умер. климата	① 272 282 (с запчастями)	434 424
-03	Экспортное для тропич. климата		442 432

4	-	5004-49-91		10.12.91	00.8111.013 СБ
13	-	5004-114-90	Подп.	24.06.91	Подогреватель ППВ-25
Изм.	Лист	№ докум.	Подп.	Дата	
Разраб.	Кудашкина		Подп.	22.10.86	Лит. А; Масса ст. табл.; Масштаб 1:4
Пров.					
Т.контр.	Соколова		Подп.	22.10.86	Лист 1; Листов 2
Рук.	Сибуряка В		Подп.	17.11.86	ДКВр.ру
Н.контр.	Лисицына		Подп.	22.10.86	
Утв.	Сибуряка В		Подп.		

Сайт: dkwr.ru e-mail: dkwr@mail.ru
Тел: +7(960)938-01-02 (многоканальный)

Инв.№ подл. 78851 | Подп. и дата 17.11.89 | Взам.инв.№ | Инв.№ дубл. | Подп. и дата | Перв.примен. | Справ.№

Верно: Нифф 27.06.91

00.8111013СБ

Вид А

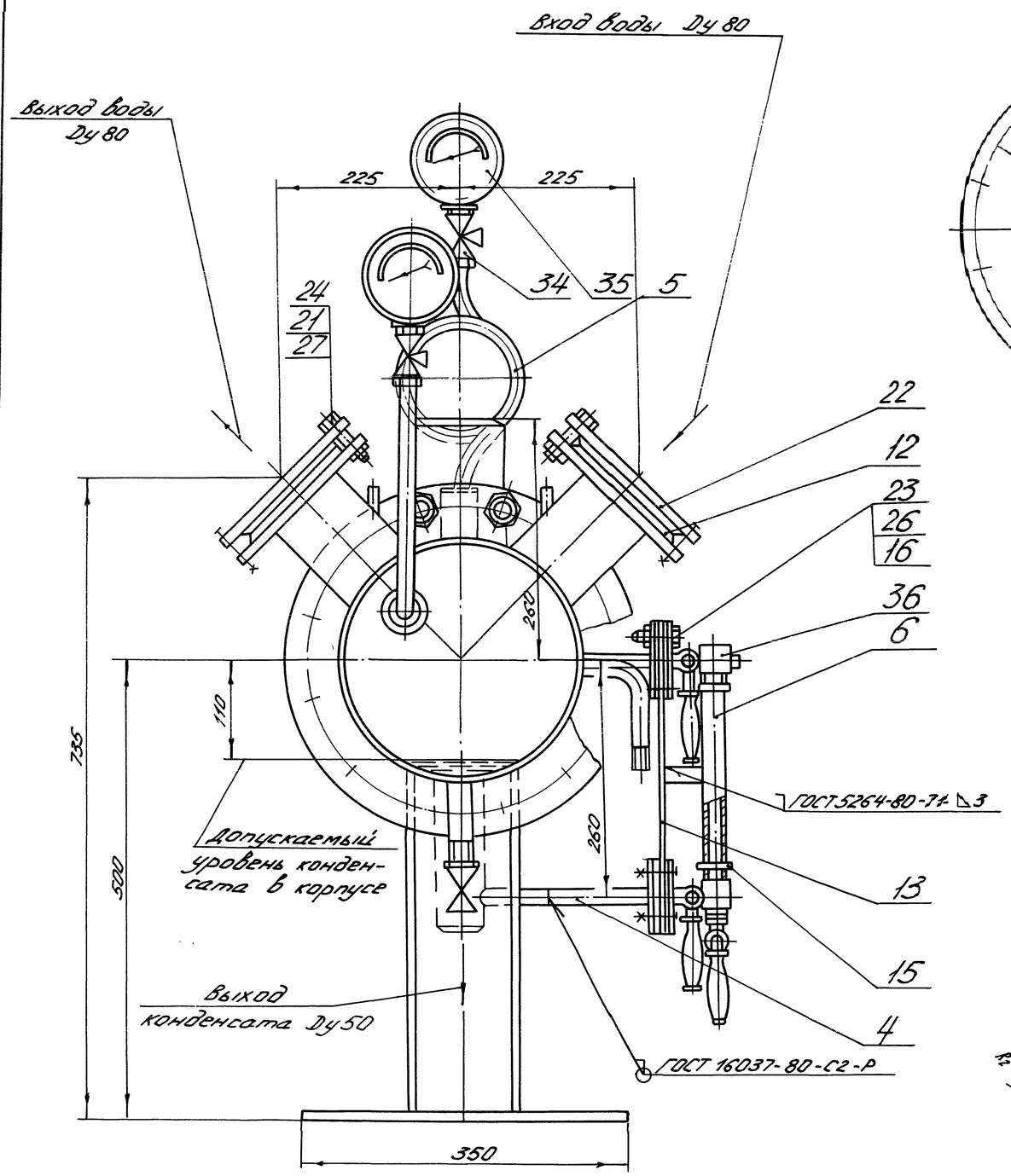

Б-Б

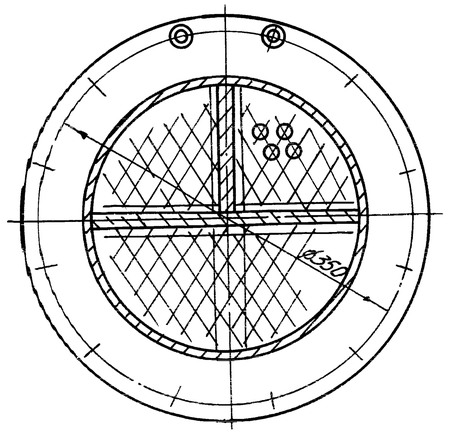

В-В

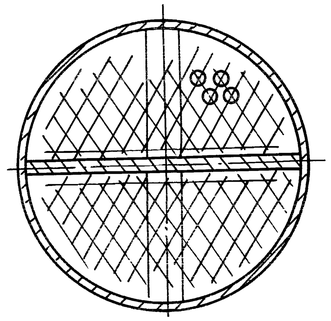

Г Г

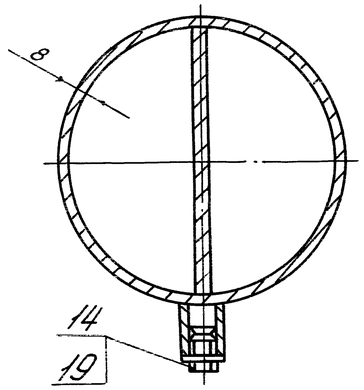

Схема расположения отверстий в опорах для фундаментных болтов

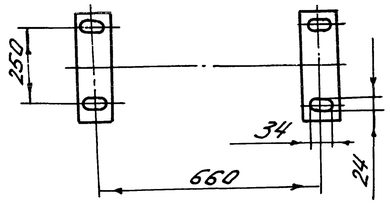

Схема включения конденсатоотводчика т.ф. 454 12нж в тепловую схему

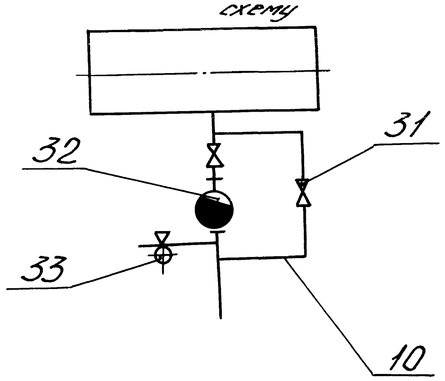

I
М1:1

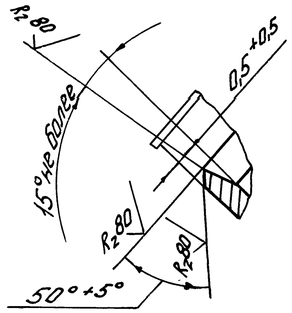

Сайт: dkwr.ru e-mail: dkwr@mail.ru
Тел: +7(960)938-01-02 (многоканальный)

Изм.	Лист	N докум.	Подп.	Дата	00.8111.013 СБ	Лист 2

Копировал Деряегина Формат А2

Инв. N подл. 78851 | Подп. и дата 17. 11.89 | Взам. инв. N | Инв. N дубл. | Подп. и дата | Перв. примен. | Справ. N°

Восстановлен с подлинника верно: 17.12.03г.