00.8111.057 СБ

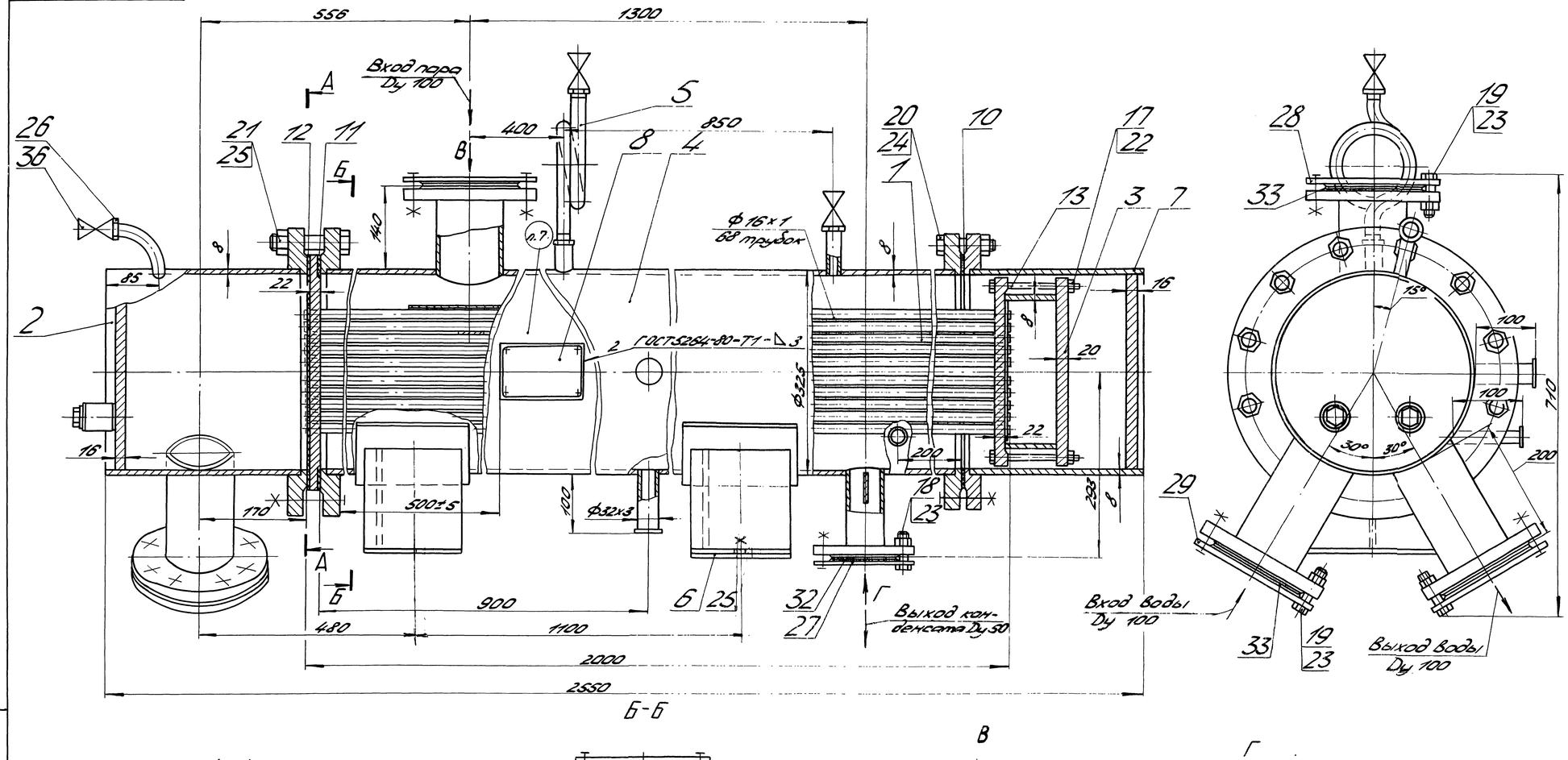

Б-Б

А-А

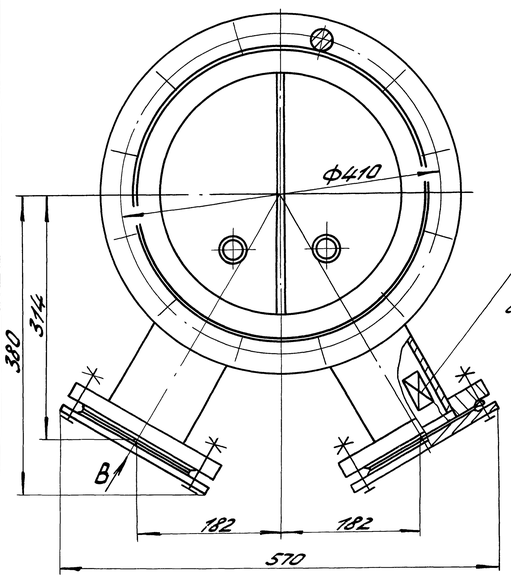

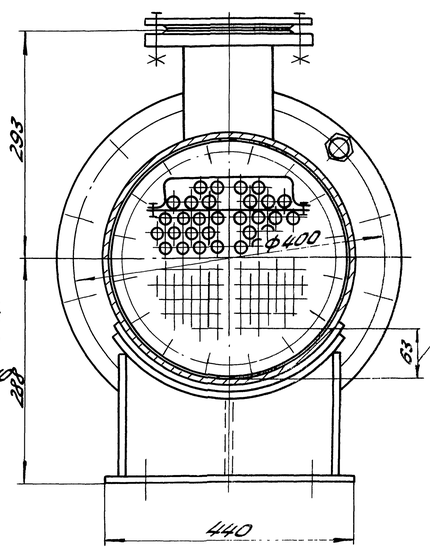

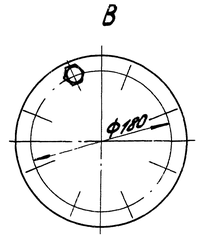

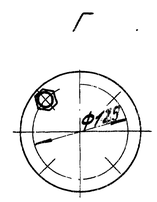

Допускаемый уровень конденсата в корпусе

63

Схема упаковки подогревателя пароводяного

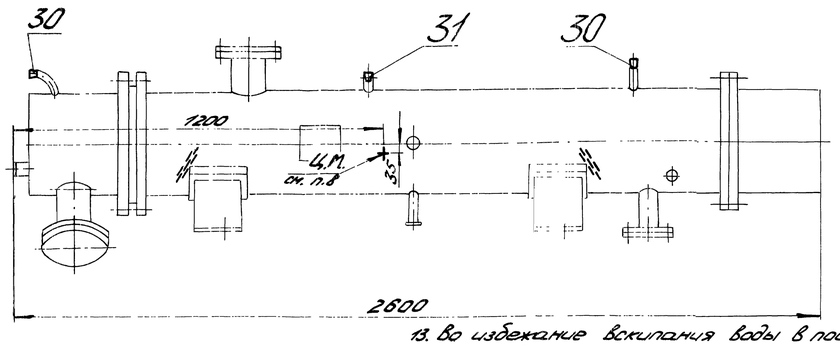

Техническая характеристика

Наименование	Размерность	Пар	Нагреваемая Вода
Расход воды номинальный	т/ч	–	29,2
Давление рабочее	МПа (кгс/см²)	0,2 (2)	–
Давление расчетное	МПа (кгс/см²)	1,0 (10)	1,6 (16)
Теплопроизводительность номинальная	Гкал/ч	0,585	
Гидравлическое сопротивление при расчетном расходе воды	мм Вод. ст	–	2100
Количество ходов	–	1	2
Вместимость трубного пространства	м³ (л)	0,021 (21)	
Вместимость межтрубного пространства	м³ (л)	0,130 (130)	
Площадь поверхности нагрева	м²	8,3	
Температурный график	°С	70/95	

Технические требования

1. Размеры без предельных отклонений для справок.
2. Требования к конструкции, изготовлению, монтажу, содержанию и обслуживанию подогревателя пароводяного определяется действующими „Правилами устройства и безопасной эксплуатации сосудов, работающих под давлением", ОСТ 26.291-94 „Сосуды и аппараты стальные сварные. Общие технические условия", ОСТ 108.271.105-76 „Подогреватели пароводяные тепловых сетей."
3. Подогреватель пароводяной относится к 4 группе сосудов и не подлежит регистрации в органах Госгортехнадзора России в соответствии с пунктом 6.2 „Правил на сосуды."
4. Сварные швы выполнить электродами марки МР-3 ГОСТ 9466-75. Допускается применение других марок электродов согласно РД 2730.940.102-92 „Котлы паровые и водогрейные. Трубопроводы пара и горячей воды. Сварные соединения. Общие требования."
5. Контроль качества изготовления производить визуальным и измерительным методами согласно РД 34.10.130-96 „Инструкция по визуальному и измерительному контролю" и в соответствии с требованиями „Правил на сосуды", ОСТ 26.291-94.
6. Пробное давление при гидравлическом испытании - в корпусе $1{,}3^{+0{,}05}$ МПа ($13^{+0{,}5}$ кгс/см²); в трубной системе $2{,}0^{+0{,}07}$ МПа ($20^{+0{,}7}$ кгс/см²). Скорость подъема и снижения давления при гидравлическом испытании не должна превышать 0,5 МПа (5 кгс/см²) в минуту. Время выдержки 10 минут. После испытания воду слить, подогреватель осушить.
7. Маркировать обозначением чертежа лакокрасочным материалом контрастного цвета.
8. Манипуляционные знаки „Место строповки", „Центр тяжести" нанести согласно ГОСТ 14.192-96.
9. Трубку сифонную поз. 5 черт. 00.2285.02006 вместе с контрайками поз. 26, клапаны, поз. 36 перевязать шпагатом поз. 38, уложить в патрубок входа пара, закрепить за болтовое отверстие фланца.
10. Упаковочный лист . . . . . Вложить в герметичный пакет поз. 34 перевязать шпагатом поз. 38 закрепить за болтовое отверстие фланца и опустить внутрь камеры передней водяной поз. 2
11. Не разрешается пуск пара до начала циркуляции нагреваемой воды в трубном пространстве.
12. Допускается повышение температуры греющего пара до 200°С и рабочего давления в корпусе до 1,0 МПа (10 кгс/см²), воды соответственно до 200°С и 1,6 МПа (16 кгс/см²)
13. Во избежание вскипания воды в подогревателе ее давление должно превышать давление пара не менее, чем на 0,1 МПа (1,0 кгс/см²)

Изм.	Лист	N докум.	Подп.	Дата
Разраб.		Попов		5.12.96
Пров.		Арзабаева		06.12.96
Т.контр.		Давыдова		13.12.96
Рук.		Атяшкина		22.12.96
Н.контр.		Лисицына		27.12.96
Утв.		Ушелев		27.12.96

00.8111.057 СБ

Подогреватель пароводяной ПП2-6-2-II

Лит.	Масса	Масштаб
0	465	1:4

Лист | Листов 1

ДКВр.ру

Сайт: dkwr.ru e-mail: dkwr@mail.ru
Тел: +7(960)938-01-02 (многоканальный)

Перв. примен. | Справ. № | Подп. и дата | Инв. № дубл. | Взам. инв. № | Подп. и дата | Инв. № подл. | 1.00.993 | 9.08.04

Формат А1