00.8111059 СБ

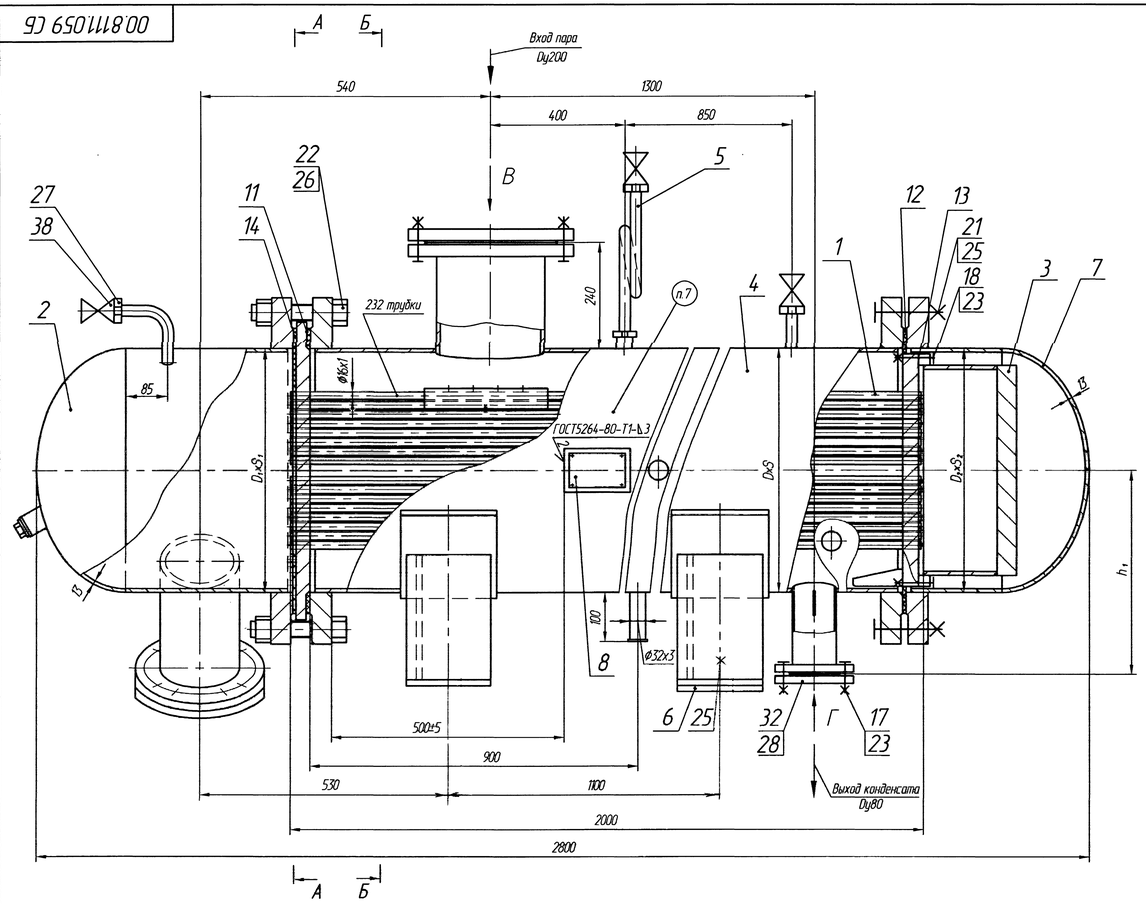

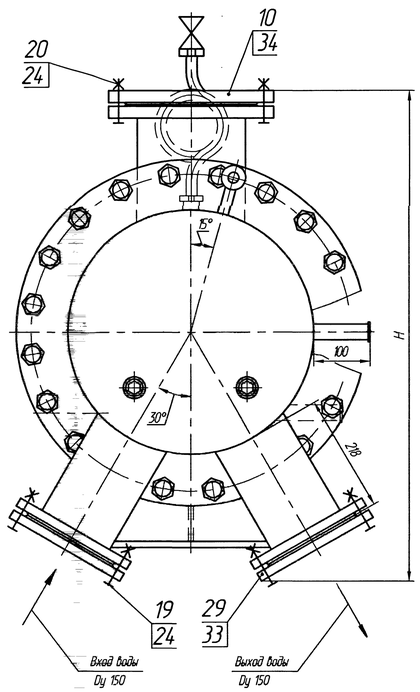

Б – Б

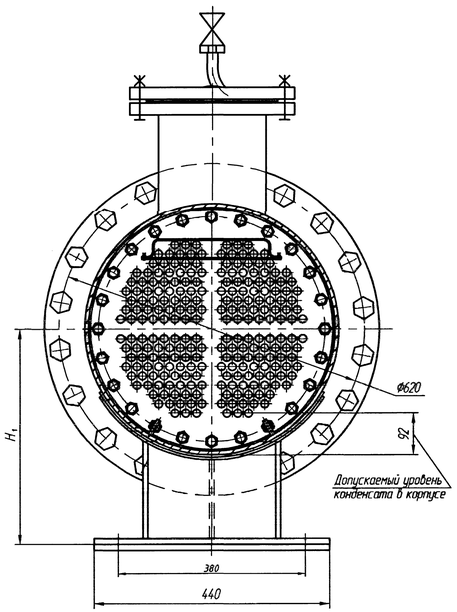

А – А

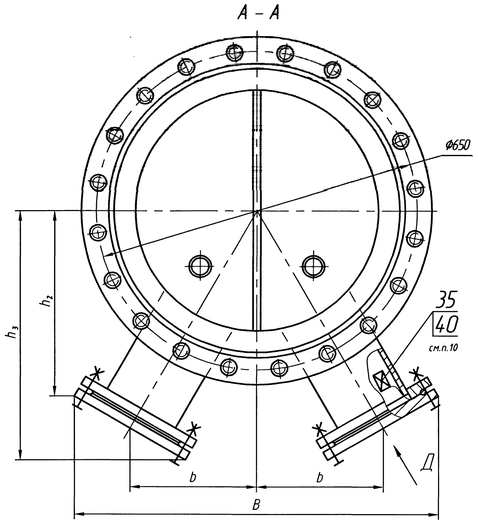

Схема упаковки подогревателя

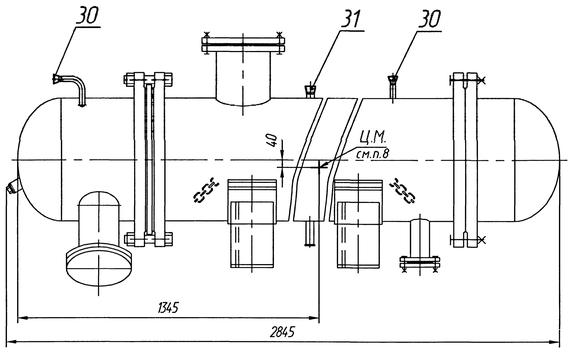

В

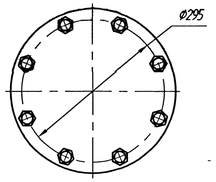

Д

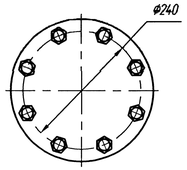

Г

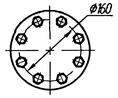

Размеры в мм

Обозначение	D×S	D₁×S₁	D₂×S₂	H	H₁	h₁	h₂	h₃	B	b	Масса, кг
00.8111.059	516×8	516×8	516×8	940	442	420	412	525	776	268	1200
-01	530×9	530×9	530×9	1050	457	435	426	556	800	285	1230

Техническая характеристика

Наименование	Размерность	Пар	Нагреваемая вода
Расход воды номинальный	т/ч	—	103,5
Давление рабочее	МПа (кгс/см²)	0,2 (2)	-
Давление расчетное	МПа (кгс/см²)	1,0 (10)	1,6(16)
Теплопроизводительность номинальная	Гкал/ч	1,99	
Гидравлическое сопротивление при расчетном расходе воды	м.вод.ст.	—	2,1
Количество ходов	—	1	2
Вместимость трубного пространства	м³ (л)	0,017 (71)	
Вместимость межтрубного пространства	м³ (л)	0,347 (347)	
Площадь поверхности нагрева	м²	21,2	
Температурный график	°С	70/95	

Технические требования

1. Размеры без предельных отклонений для справок.
2. Требования к конструкции, изготовлению, монтажу, содержанию и обслуживанию подогревателя пароводяного определяются действующими "Правилами устройства и безопасной эксплуатации сосудов, работающих под давлением", ОСТ 26.291-94 "Сосуды и аппараты стальные сварные. Общие технические условия", ОСТ 108.271.105-76 "Подогреватели пароводяные тепловых сетей".
3. Подогреватель пароводяной относится к 4 группе сосудов и не подлежит регистрации в органах Госгортехнадзора России в соответствии с пунктом 6.2 "Правил на сосуды".
4. Сварные швы выполнить электродами марки МР-3 ГОСТ 9.466-75. Допускается применение других марок электродов согласно РД 2730.94.0.102-92. "Котлы паровые и водогрейные, трубопроводы пара и горячей воды. Сварные соединения. Общие требования".
5. Контроль качества изготовления производить визуальным и измерительным методами, согласно РД 34.10.130-96 "Инструкция по визуальному и измерительному контролю" и в соответствии с требованиями "Правил на сосуды", ОСТ 26.291-94.
6. Пробное давление при гидравлическом испытании – в корпусе $1{,}3^{+0{,}05}$ МПа ($13^{+0{,}5}$ кгс/см²), в трубной системе $2{,}0^{+0{,}07}$ МПа ($20^{+0{,}7}$ кгс/см²). Скорость подъема и снижения давления при гидравлическом испытании не должна превышать 0,5 МПа (5 кгс/см²) в минуту. Время выдержки 10 минут. После испытания воду слить, подогреватель осушить.
7. Маркировать обозначением чертежа лакокрасочным материалом контрастного цвета.
8. Манипуляционные знаки "Место строповки", "Центр тяжести" нанести согласно ГОСТ 14.192-96.
9. Трубку сифонную, поз.5, (черт. 00.2885.020) вместе с контргайками поз.27, клапаны, поз.38 – перевязать шпагатом поз 40, уложить в патрубок входа пара, закрепить за болтовое отверстие фланца.
10. Упаковочный лист вложить в герметичный пакет поз 35, перевязать шпагатом поз.40, закрепить за болтовое отверстие фланца и опустить внутрь камеры передней водяной поз 2.
11. Не разрешается пуск пара до начала циркуляции нагреваемой воды в трубном пространстве.
12. Допускается повышение температуры греющего пара до 200° С и рабочего давления в корпусе до P_p =1,0 МПа (10 кгс/см²), воды соответственно до 200° С и P_p =1,6 МПа (16 кгс/см²).
13. Во избежание вскипания воды в подогревателе её давление должно превышать давление пара не менее, чем на 0,1 МПа (1,0кгс/см²).
14. Теплопроизводительность и основные размеры подогревателя определены с учетом оптимальных параметров для тепловых сетей, работающих по температурному графику 70/95 °С при давлении греющего пара 0,2 МПа (2 кгс/см²).

Изм.	Лист	№ докум.	Подп.	Дата	00.8111.059 СБ				
Разраб.		Попов			Подогреватель пароводяной ПП1-21-2-II	Лит.	Масса	Масштаб	
Пров.		Горбунова				0	см. табл.	–	
Т.контр.		Горбунова				Лист	Листов 1		
Рук.		Атавкина			Сайт: dkwr.ru e-mail: dkwr@mail.ru Тел: +7(960)938-01-02 (многоканальный)	ДКВр.ру			
Н.контр.		Лигацина							
Утв.		Хнелев							

Копировал

Формат А4х10

Перв. применение | Справ. № | Подп. и дата | Инв. № дубл. | Взам. инв. № | Подп. и дата | Инв. № подл.