00.81 18.005 СБ

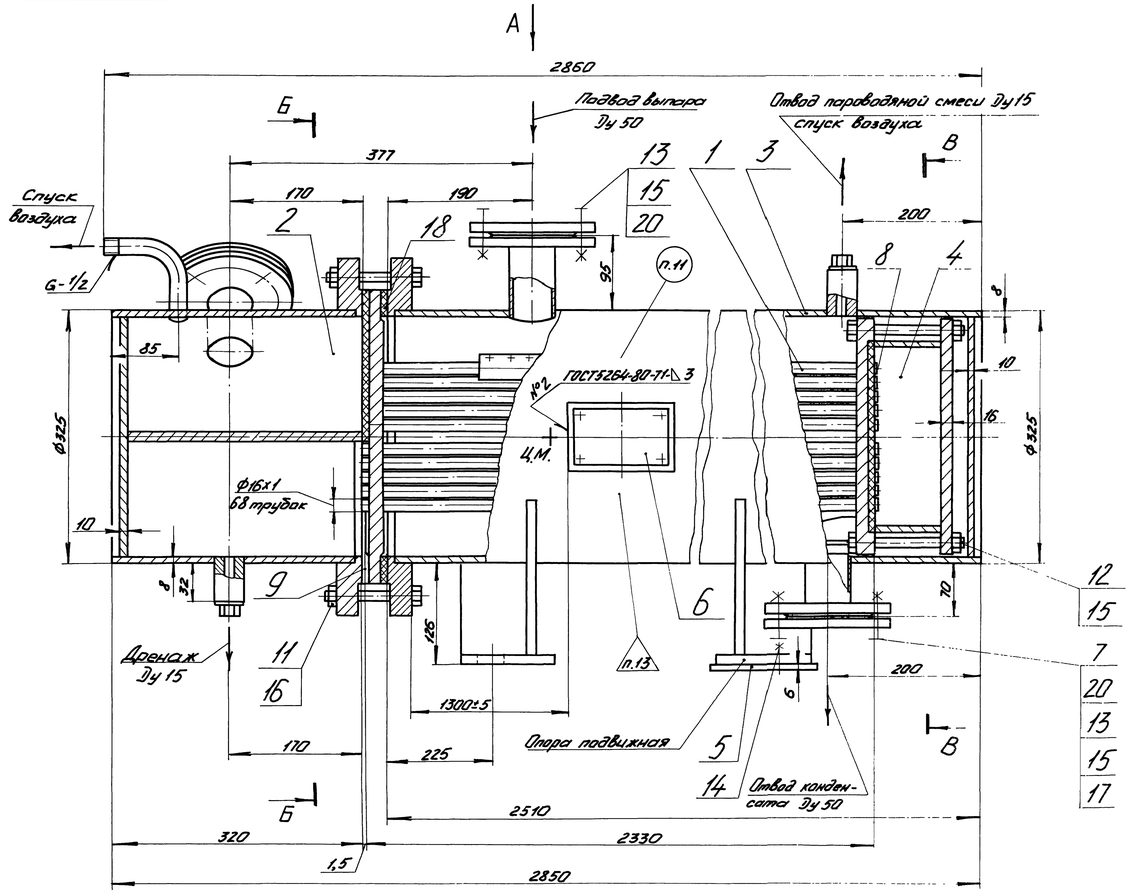

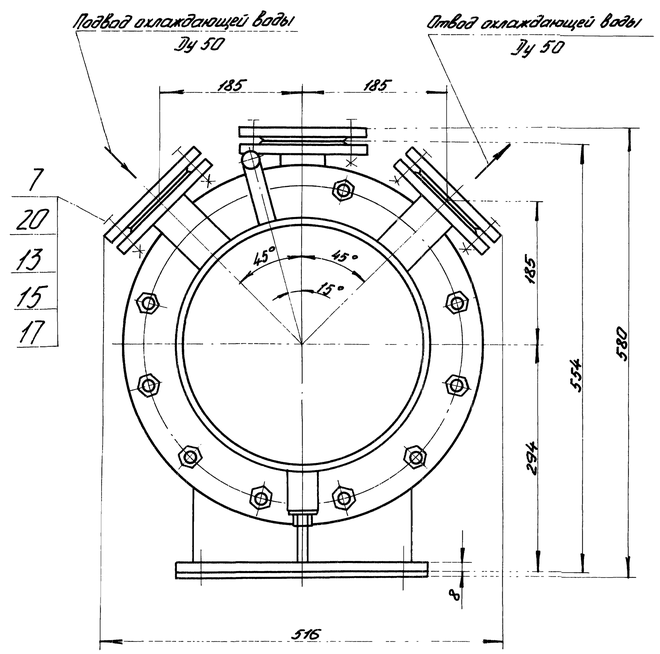

Техническая характеристика.

Наименование параметров	Размерность	Пар	Охлаждающая вода
Расход воды номинальный -②-	~~т/ч~~	---	~~18,7~~
Расход выпара номинальный -①-	~~т/ч~~	0,2	---
Давление расчетное (изб.)	МПа(кгс/см²)	0,1 (1,0)	0,4 (4,0)
Давление рабочее (абс.)	МПа(кгс/см²)	0,12 (1,2)	0,5 (5)
Гидравлическое сопротивление при расчетном расходе воды	м. вод. ст.	–	0,83
Количество ходов	–	1	4
Вместимость трубного пространства	м³(л)	0,024 (24)	
Вместимость межтрубного пространства	м³(л)	0,146 (146)	
Площадь поверхности теплообмена	м²	8,0	
Температура	°С	104	–

Технические требования.

1. Размеры без предельных отклонений для справок.
2. Требования к конструкции, изготовлению, монтажу и обслуживанию охладителя выпара определяются ОСТ26.291-94 „Сосуды и аппараты стальные сварные. Технические условия".
3. Охладитель выпара относится к 5б группе сосудов ОСТ26-291-94 (п.1.1.10).
4. Не разрешается пуск пара до начала циркуляции охлаждающей воды в трубном пространстве.
5. Сварные швы выполнить электродами марки МР-3 ГОСТ9466-75.
Допускается применение других марок электродов согласно РД2730.940.102-92.
6. Контроль качества изготовления производить визуальным и измерительным методами согласно РД34.10.130-96 и гидравлическим испытанием.
7. Оценку качества сварных соединений произвести в соответствии с требованиями ОСТ26.291-94 и РД2730.940.102-92.
8. Пробное давление при гидравлическом испытании $0{,}52^{+0{,}02}$ МПа ($5{,}2^{+0{,}2}$ кгс/см²) – для водяных полостей, $0{,}13^{+0{,}02}$ МПа ($1{,}3^{+0{,}2}$ кгс/см²) – для паровой полости.
9. Скорость подъема и снижения давления при гидравлическом испытании не должна превышать 0,5 МПа (5 кгс/см²) в минуту. После испытания воду слить, сосуд осушить.
10. На период транспортирования и хранения на охладитель выпара нанести атмосферостойкое лакокрасочное покрытие, класс покрытия VII по ГОСТ9.032-74. На обработанные поверхности нанести защитное покрытие для изделий группы II-4 по варианту защиты ВЗ-1; вариант внутренней упаковки ВУ-0, срок защиты 1 год по ГОСТ9.014-78 в условиях хранения 7 ГОСТ15150-69.
11. Охладитель выпара маркировать обозначением чертежа лакокрасочным материалом контрастного цвета.
12. Манипуляционные знаки „Место строповки" и „Центр масс" нанести согласно ГОСТ14192-96.
13. Нанести на корпус клеймением следующие данные:
наименование или товарный знак предприятия изготовителя;
порядковый номер по системе нумерации предприятия изготовителя;
год изготовления;
клеймо технического контроля.
14. В комплект поставки входят ответные фланцы поз.7, прокладки поз.17, крепеж поз.11,12,13,15,16 для применения в рабочих условиях.
15. Арматура и контрольно-измерительные приборы в объем поставки не входят.

А(1:2)

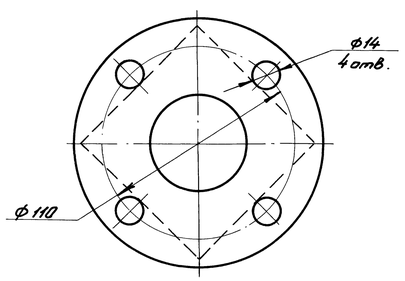

В-В теплообменные трубки не показаны

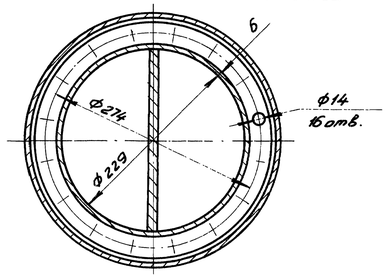

Б-Б теплообменные трубки не показаны

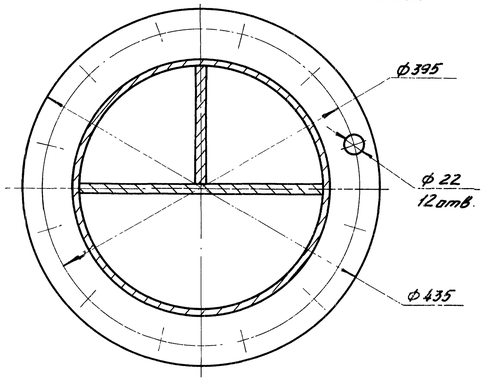

Схема расположения отверстий в опорах для фундаментных болтов

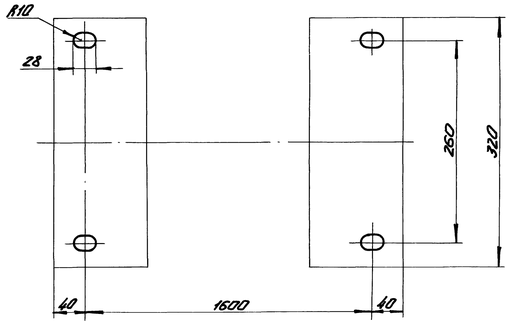

Схема упаковки охладителя выпара

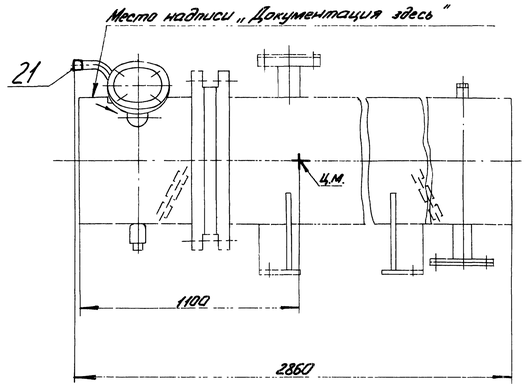

Изм.	Лист	№ докум.	Подп.	Дата
2	–	5023-016-03		28.10.03
1		5023-036-00		15.01.2000

00.81 18.005 СБ

Охладитель выпара ОВА-8

Разраб.	Чистякова		21.02.2000
Пров.	Кравцкина		21.02.2000
Т.контр.	Савинов		21.02.2000
Рук.	Петрушкина		23.02.2000
Н.контр.	Прокорова		01.03.2000
Утв.	Хмелев		23.02.2000

Лит.	Масса	Масштаб
0	355	1:4

Лист | Листов 1

Сайт: dkwr.ru e-mail: dkwr@mail.ru
Тел: +7(960)938-01-02 (многоканальный)

ДКВр.ру

Копировал: Кайгородова

Формат А1

Перв. примен. | Справ. № | Подп. и дата | Инв. № дубл. | Взам. инв. № | Подп. и дата | Инв. № подл.