00.8002.657СБ

А-А

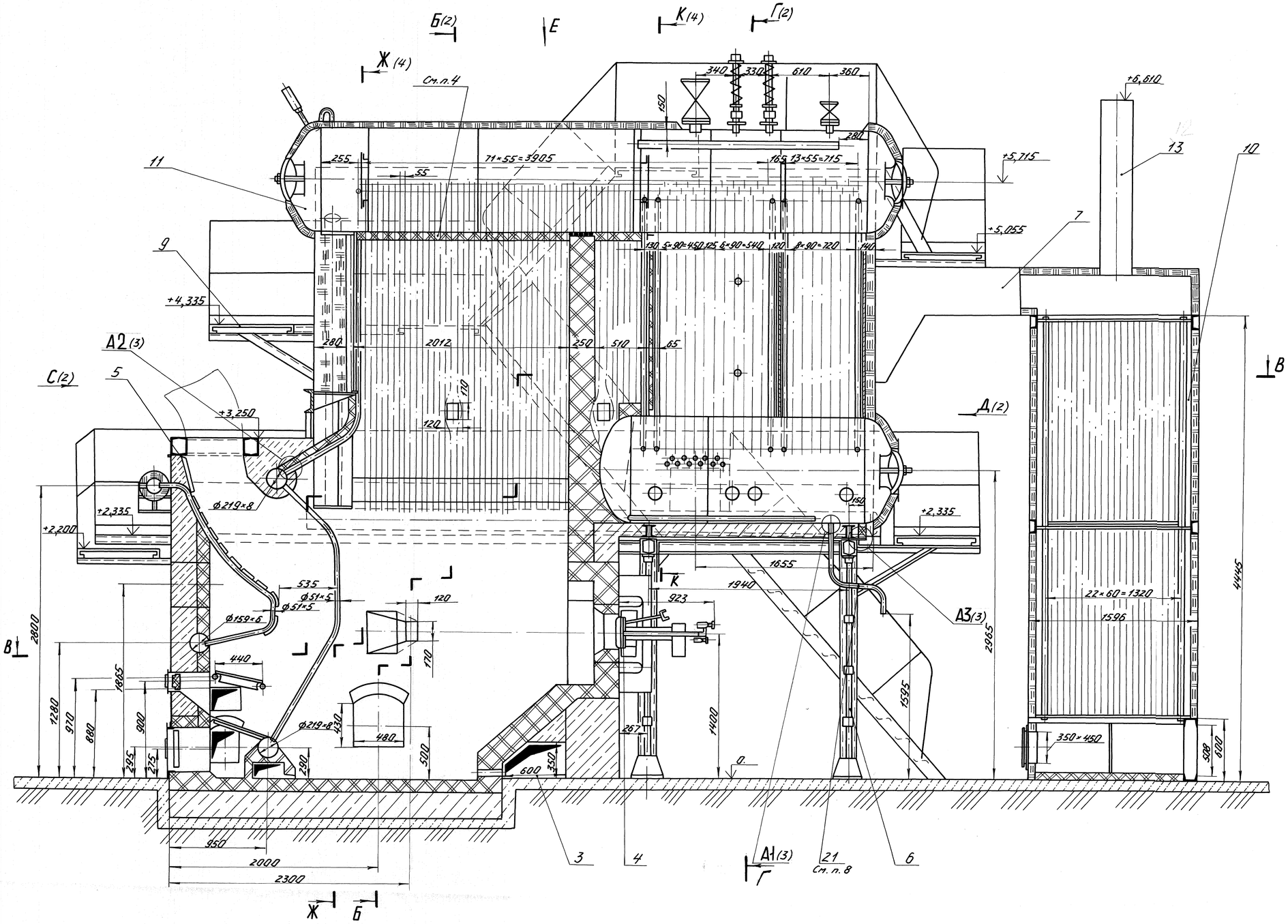

Технические требования

1. Размеры без предельных отклонений для справок.
2. Фундамент под котел разрабатывается проектной организацией.
3. Изоляцию верхнего барабана и заднего днища нижнего барабана, газомазутной горелки воздуховода производить на монтаже.
4. Обогреваемые части верхнего барабана в топке и камере догорания изолировать на монтаже согласно разреза Л-Л (лист 4).
Изоляция может выполняться также по чертежам проектных организаций другими методами, обеспечивающими надежное крепление изоляции и защиту барабана от перегрева металла.
5. При установке уголка поз. 23 в листе 4 задней балки опорной рамы вырезать 4 отверстия ф 24 мм.
6. Для крепления блока котла к силовому каркасу в полосах блока котла, в колоннах силового каркаса на фронте котла и в балке под передней опорой опорной рамы вырезать 4 отверстия ф24 мм при монтаже (выносные элементы А4 (лист 2), А3, разрезы И-И, Н-Н (лист 3)).
7. Все болтовые соединения на передней и задней балках опорной рамы, задней опоры барабана, в местах крепления блока котла к силовому каркасу ослабить для возможности теплового расширения.
8. Колено поз. 21 приварить к барабану ручной дуговой сваркой согласно выносному элементу А1 (лист 3).
9. Табличку в сборе сбить с блока и приварить на обшивку предтопка (см. лист 2, вид С)
10. Сварные соединения выполненные при изготовлении котла отвечают требованиям установленным РД 2730. 940. 102-92 „Котлы паровые и водогрейные, трубопроводы пара и горячей воды. Сварные соединения. Общие требования."
Контроль качества сварных соединений выполненных при изготовлении котла отвечает требованиям установленным РД 2730. 940. 103-92 „Котлы паровые и водогрейные, трубопроводы пара и горячей воды. Сварные соединения. Контроль качества."
Сварные соединения и их контроль при монтажных работах должны соответствовать требованиям РД 34. 15. 027-93 (РТМ-1с-93) „Сварка, термообработка и контроль трубных систем котлов и трубопроводов при монтаже и ремонте оборудования электростанций."
11. Сварной шов №1. Контроль качества производить визуальным и измерительным методами, согласно РД 34. 10. 130-96, „Инструкция по визуальному и измерительному контролю", УЗД-100%.

Техническая характеристика горелки ГМ-2,5

1. Тепловая мощность при номинальной нагрузке, Гкал/ч	2,5
2. Диапазон регулирования от номинальной мощности, %	20-100
3. Длина факела при номинальной нагрузке на мазуте, м	1,2
4. Угол раскрытия факела, град.	70
5. Вид топлива:	
мазут марок	20÷100
$Q_н^р$ = 9200 ккал/кг	
газ	
$Q_н$ = 320-8000 ккал/м³	

Техническая характеристика воздухоподогревателя

1. Поверхность нагрева, м²	300
2. Сечение для прохода газов, м²	0,698
3. Сечение для прохода воздуха, м²	0,845
4. Шаг в поперечном направлении, мм	60
5. Шаг в продольном направлении, мм	42
6. Общее количество труб, шт.	653
7. Диаметр труб, мм	40×1,5
8. Масса в объеме заводской поставки, кг	4748

Техническая характеристика котла

1. Теплопроизводительность, МВт (Гкал/ч)	4,65 (4,0)
2. Рабочее давление МПа (кгс/см²)	1,25 (12,8)
3. Радиационная поверхность нагрева, м²	33,4
4. Конвективная поверхность нагрева, м²	152,1
5. Водяной объем, м³	9,23
6. Масса котельного металла, кг	9427
7. Масса прочего металла, кг	7843
8. Масса в объеме заводской поставки, кг	18995

Изм.	Лист	№ докум.	Подп.	Дата	00.8002.657СБ		
Разраб.		Лукьянова		05.02	Котел паровой КВ-Д-4,65-115 (КЕВ 6,5-14-115 МТО)	Лит. А	Масса / Масштаб
Пров.						Ст. характ. котла	1:20
Т.контр.		Оксен		05.02		Лист 1	Листов 5
Н.контр.		Лисицина		06.02	Сайт: dkwr.ru e-mail: dkwr@mail.ru	ДКВр.ру	
Утв.		Лабунец		06.02	Тел: +7(960)938-01-02 (многоканальный)		

Копировал Демина

Формат А1

Перв. примен. 00.8002.657

Справ. №

Инв. № подл. | Подп. и дата | Взам. инв. № | Инв. № дубл. | Подп. и дата

00.8002.657СБ

С(1)

Б-Б

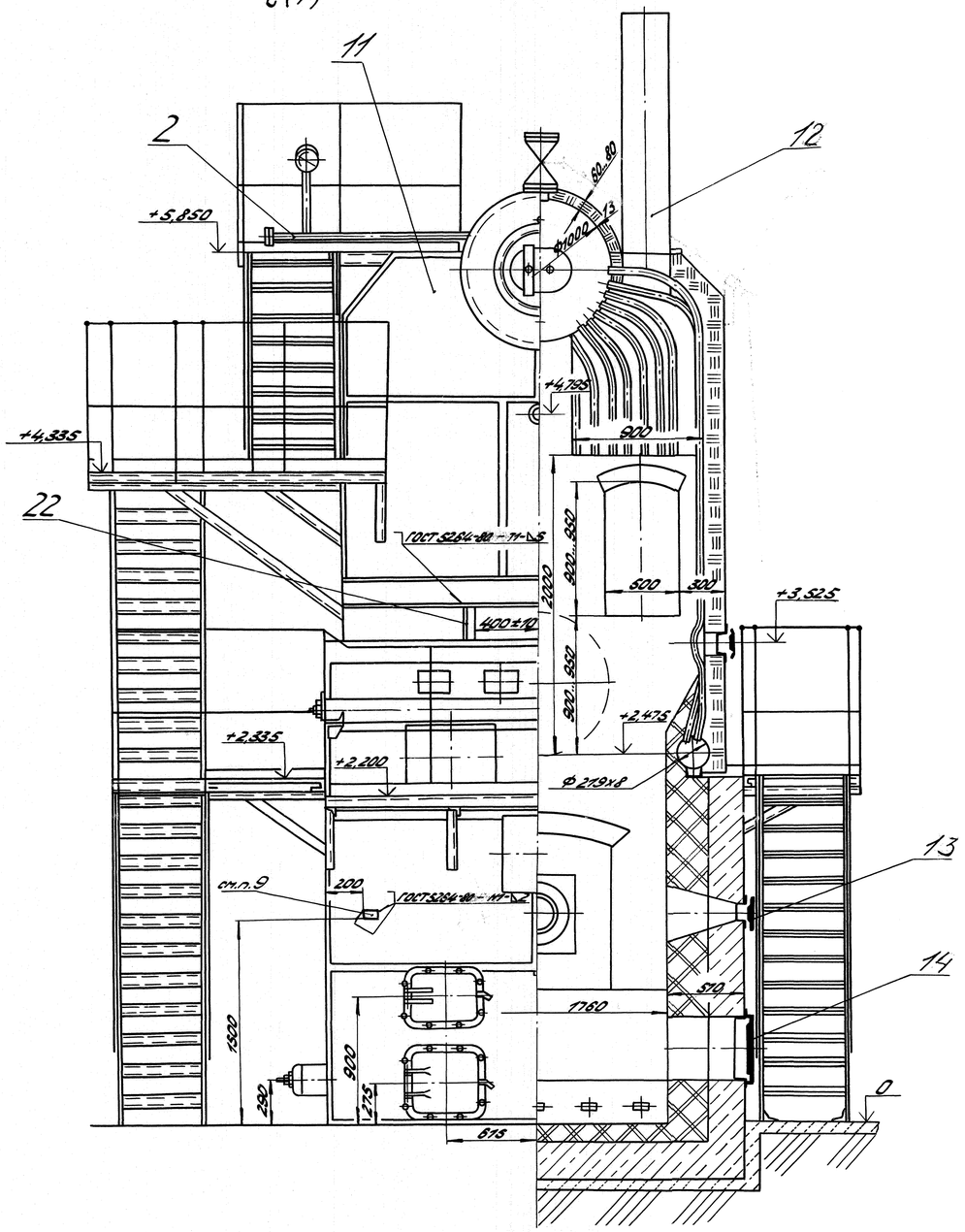

Г-Г

Д(1)

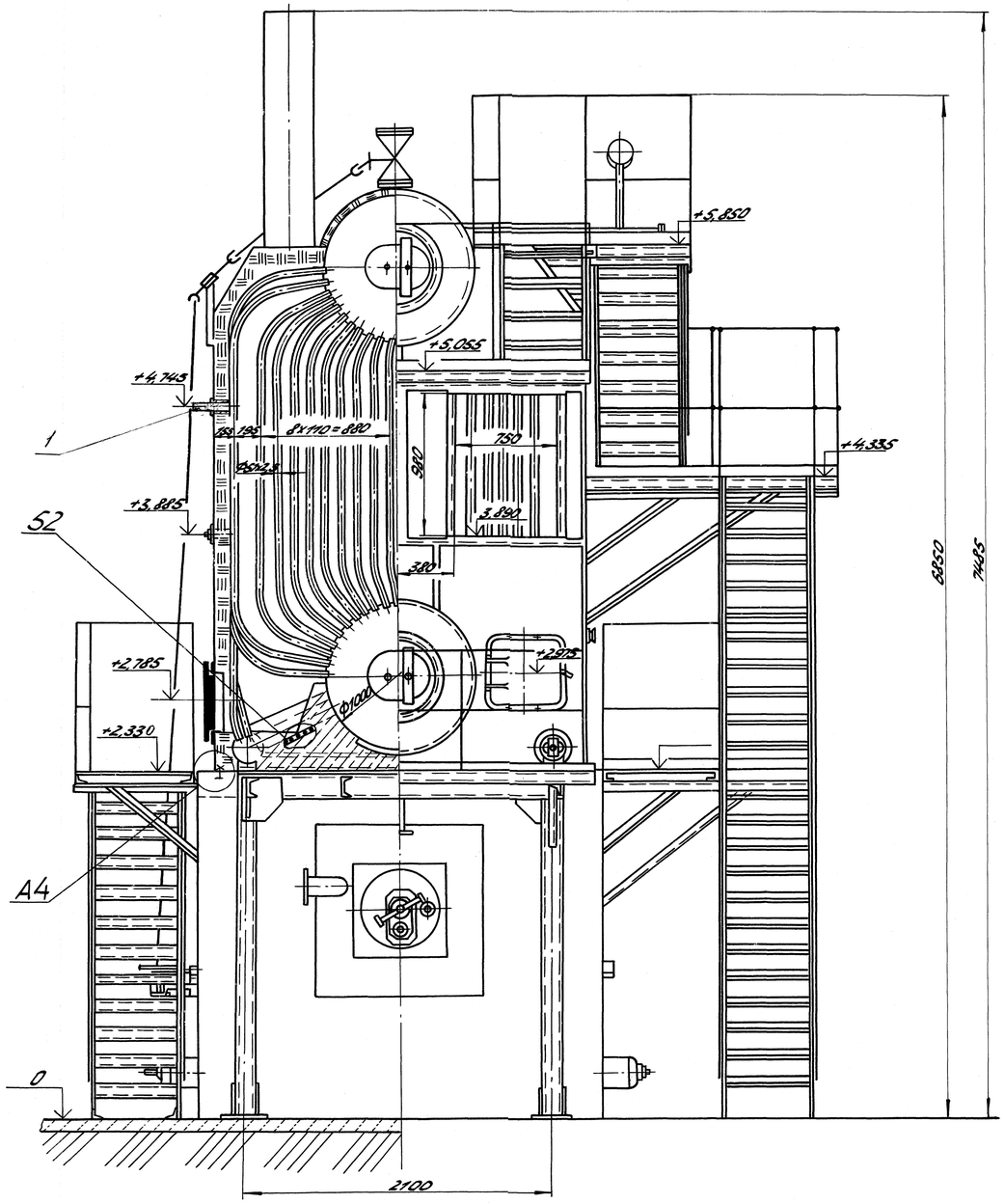

Д4(1:5)

Изоляция не показана

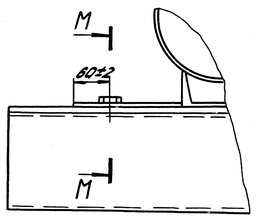

М-М

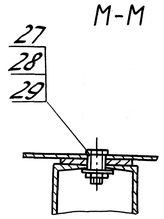

Перв. примен.	Справ. №	Подп. и дата	Инв. № дубл.	Взам. инв. №	Подп. и дата	Инв. № подл.	Подп. и дата
00.8002.657						97100	7.10.2002

Изм.	Лист	№ докум.	Подп.	Дата	00.8002.657 СБ	Лист 2

Копировал Алексеева

Формат А4

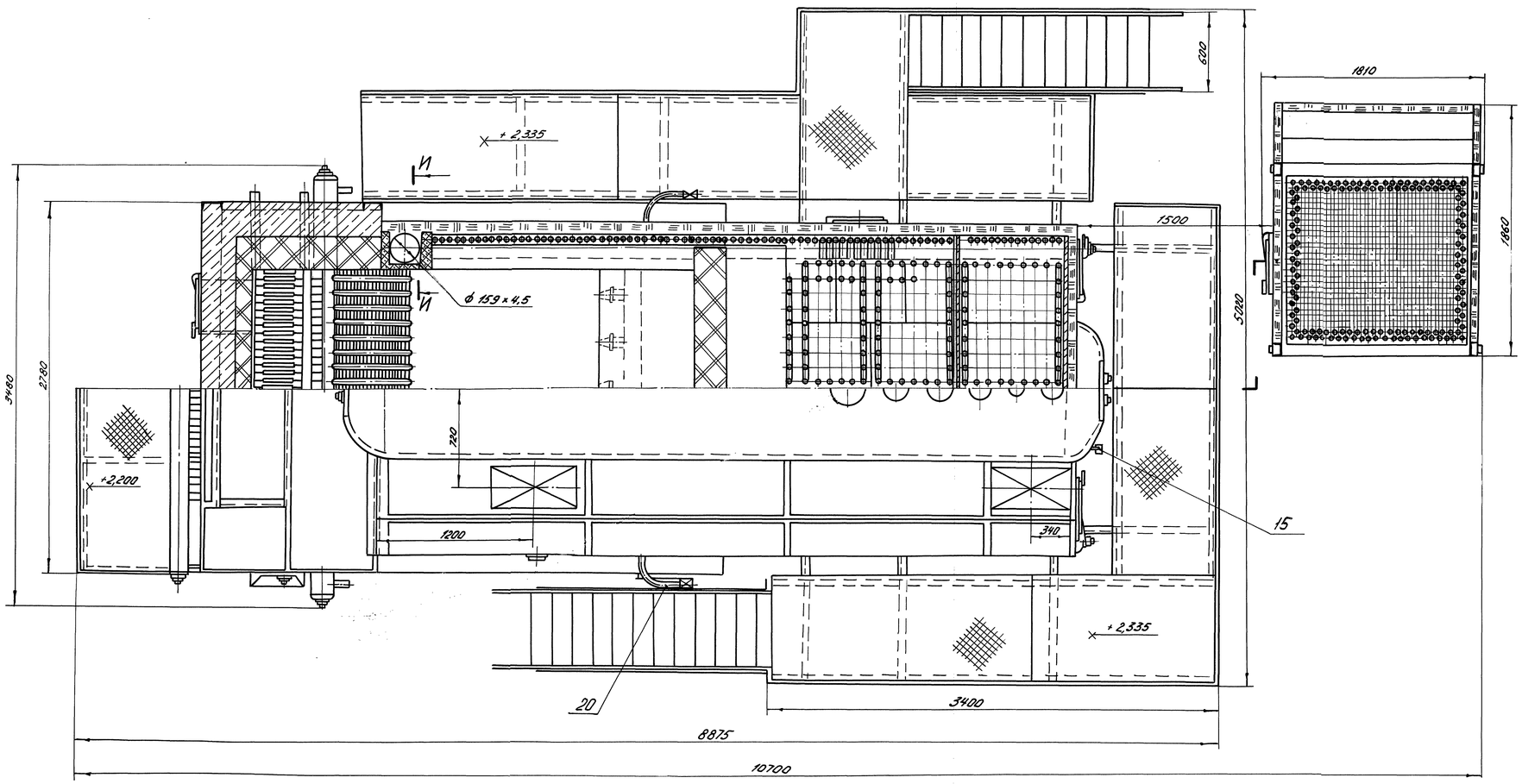

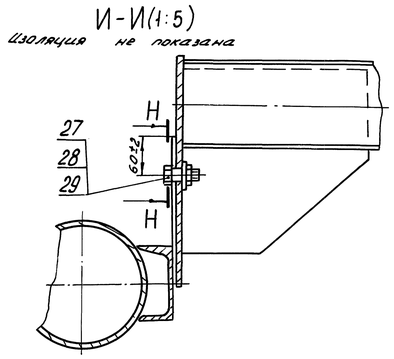

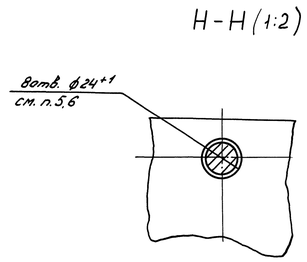

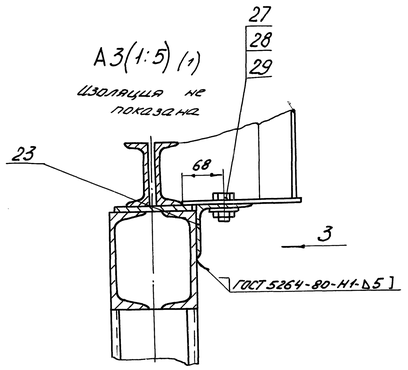

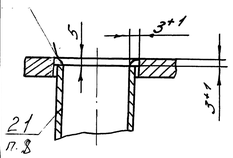

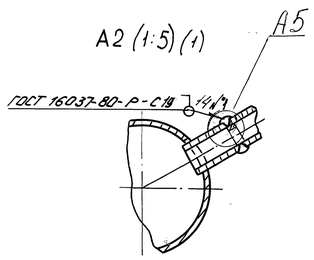

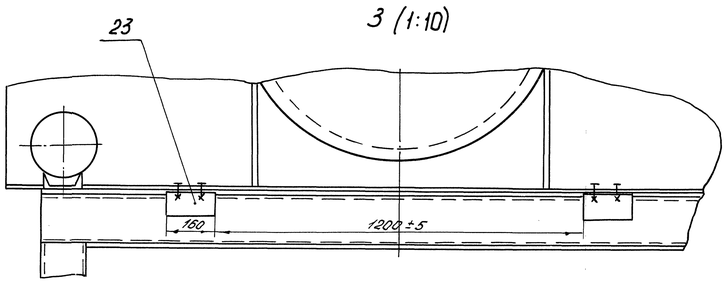

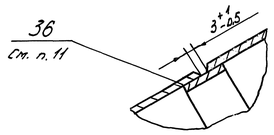

Изм.	Лист	№ докум.	Подп.	Дата	00.8002.657СБ	Лист 3

Инв. № подл. | Подп. и дата | Взам. инв. № | Инв. № дубл. | Подп. и дата | Справ. № | Перв. примен. 00.8002.657

Ж-Ж (1)

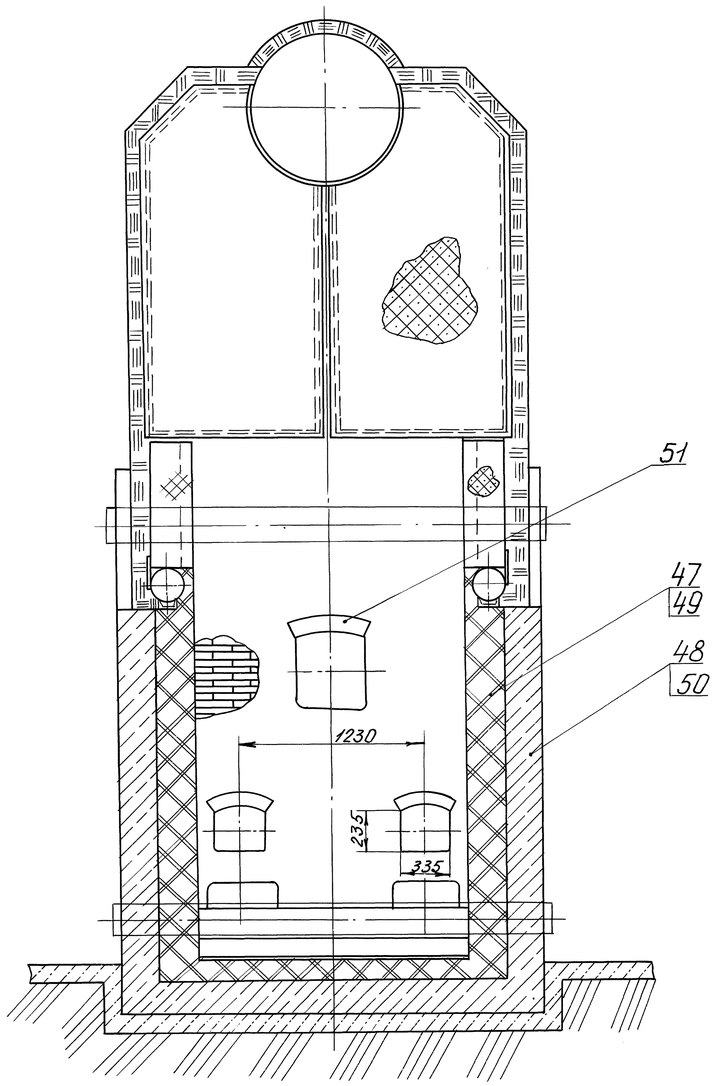

К-К (1)

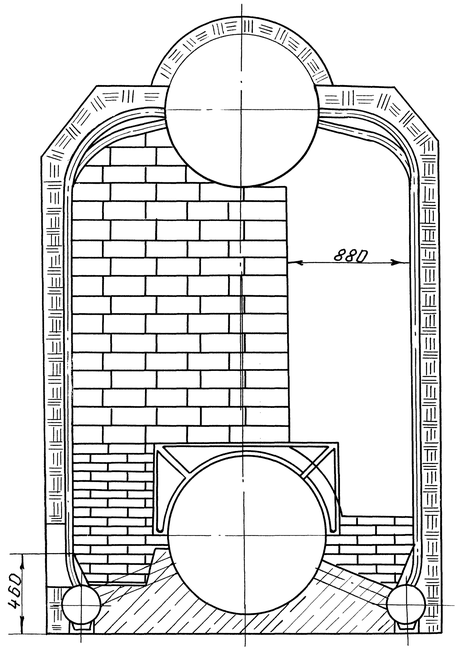

Изоляция верхнего барабана

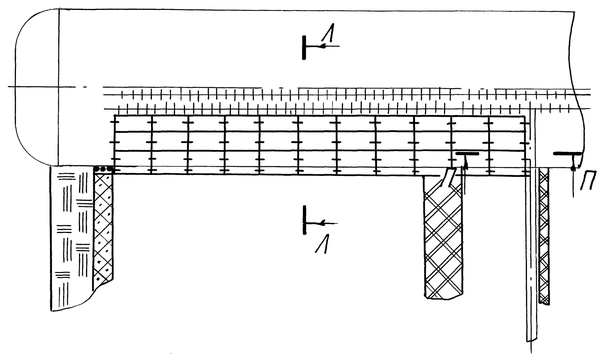

Л-Л (1:10)

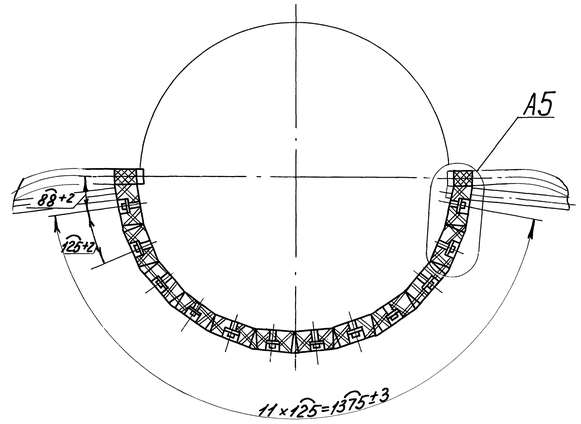

А5 (1:5)

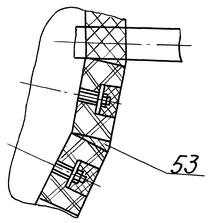

П-П (1:2)

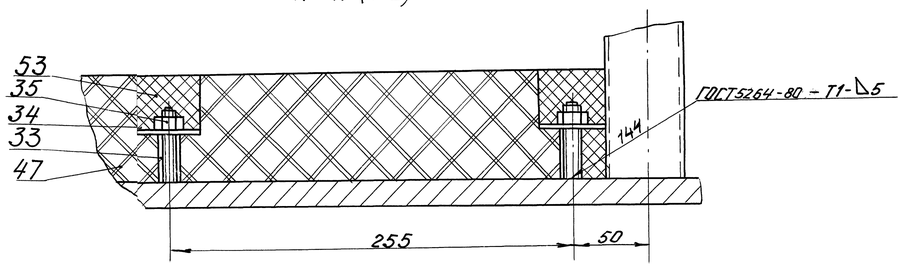

Изм.	Лист	№ докум.	Подп.	Дата	00.8002.657 СБ	Лист 4

Перв. примен. 00.8002.657

Справ. №

Подп. и дата | Инв. № дубл. | Взам. инв. № | Подп. и дата | Инв. № подл. | Подп. и дата

00.8002657 СБ

Схема
расположения арматуры
в пределах котла

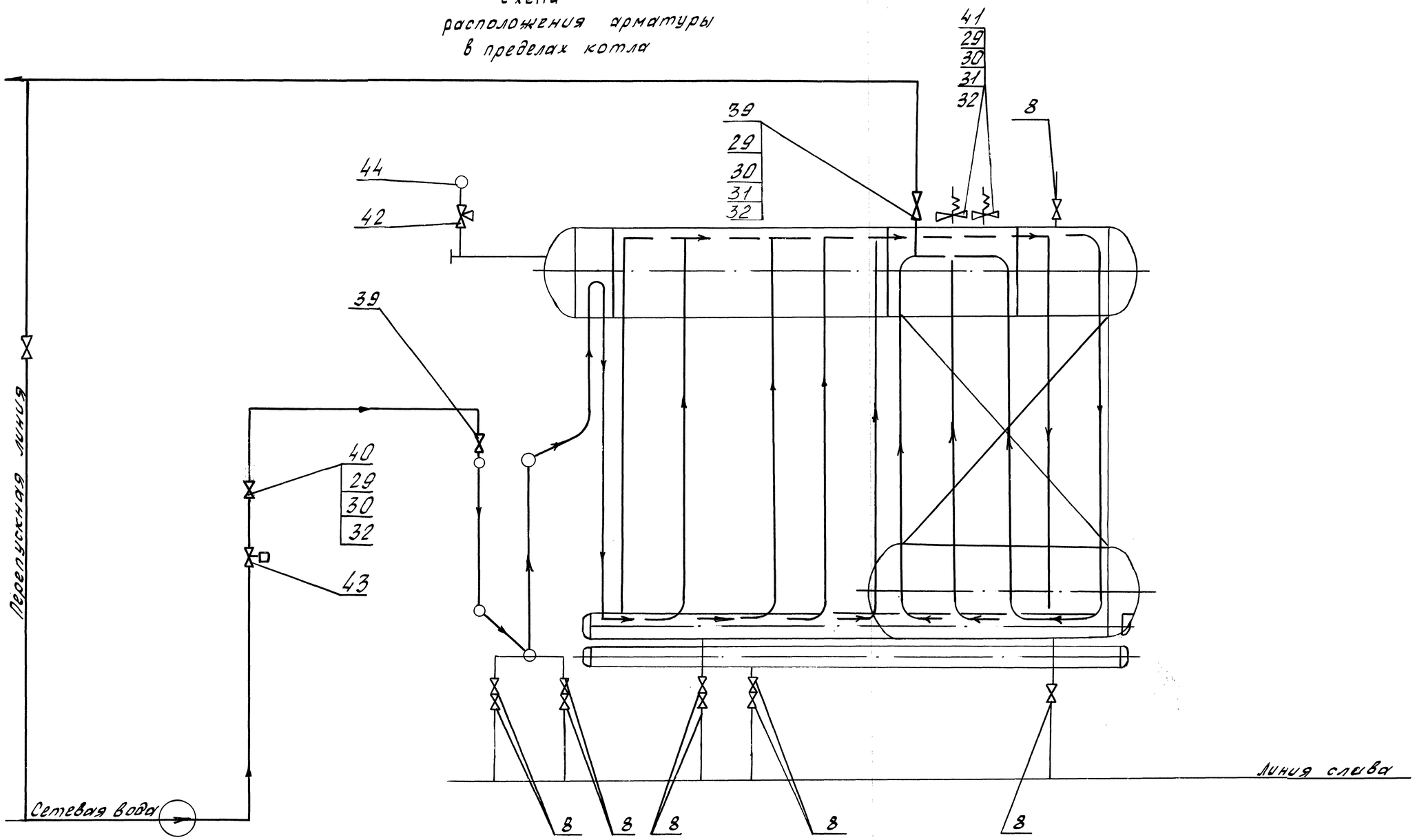

Перв. примен.	00.8002.657
Справ. N	

Инв. N подл.	Подп. и дата	Взам. инв. N	Инв. N дубл.	Подп. и дата
97.108	3.10.02			

Изм.	Лист	N докум.	Подп.	Дата	00.8002.657 СБ	Лист 5

Копировал: Аудино Формат: А2