00.9032.014СБ

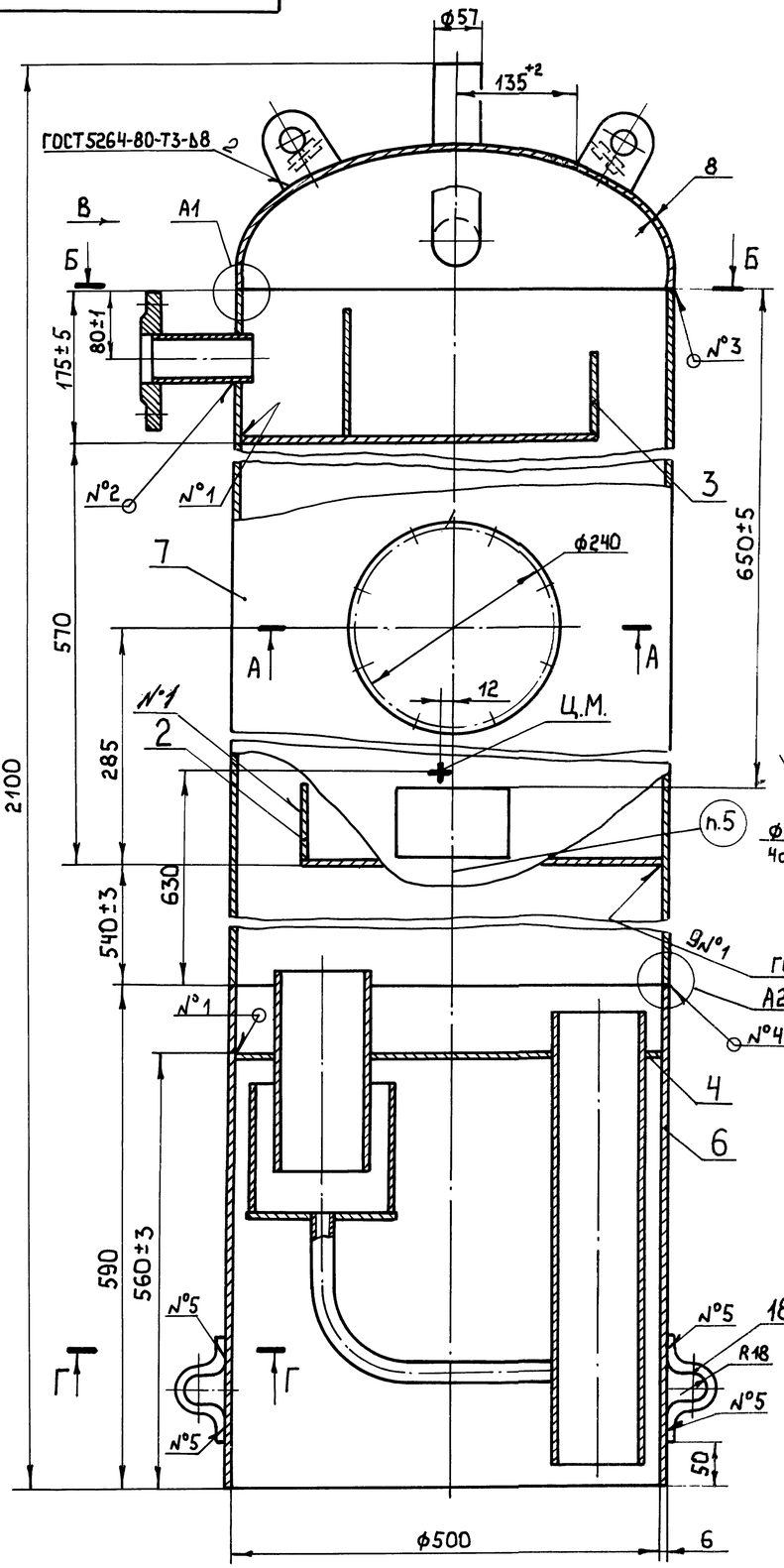


| Обозначение | Наименование | Масса, кг |
|---|---|---|
| 00.9032.014 | КДА-10 | 208,56 |
| -01 | КДА-5 | 208,7 |

1. Размеры без предельных отклонений для справок.
2. Сварной шов №1 выполнить электродами марки ЭА 395/9 ГОСТ 9466-75. Остальные сварные швы – электродами марки МР-3 ГОСТ 9466-75. Допускается применение других марок электродов согласно РД 2730.940.102-92. Сварные швы №3,4,5 – сварка ручная дуговая.
3. Допуск перпендикулярности тарелок поз.2,3 и барботажного листа поз.4 относительно осей обечаек поз.6,7 не более 3мм.
4. Колонка подлежит контролю визуальным и измерительным методами согласно РД 34.10.130-96 и испытанию наливом воды. Испытание наливом производить в положении сосуда днищем вниз, время выдержки – 1час. После испытания воду слить, сосуд осушить.
5. Колонку маркировать обозначением чертежа лакокрасочным покрытием контрастного цвета.
6. Манипуляционные знаки „место строповки" и „центр масс" нанести согласно ГОСТ 14192-77. Горизонтальную строповку колонки производить за ушко на верхнем днище и скобу поз.18.
7. Наружную поверхность колонки окрасить атмосферостойким лакокрасочным покрытием VII класса по ГОСТ 9.032-74.

| Изм | Лист | № докум. | Подп. | Дата | 00.9032.014СБ | | |
|---|---|---|---|---|---|---|---|
| Разраб. | | Чистякова | | 25.9.98 | Колонка деаэрационная | Литера: О | Масса: см. табл. / Масштаб: 1:5 |
| Пров. | | Амирян | | 23.10.98 | | Лист | Листов 1 |
| Т.контр. | | Казонина | | 26.10.98 | | | |
| Н.контр. | | Прохорова | | 11.98 | Сайт: dkwr.ru e-mail: dkwr@mail.ru Тел: +7(960)938-01-02 (многоканальный) | ДКВр.ру | |
| Утв. | | Атяшкина | | 5.11.98 | | | |

Перв. примен. | Справ. № | Подп. и дата | Инв. № дубл. | Взам. инв. № | Подп. и дата 11.11.98 | Инв. № подл. 9118 8

Копировал: Соликова Формат А2