00.8046.067СБ

Рис. 1

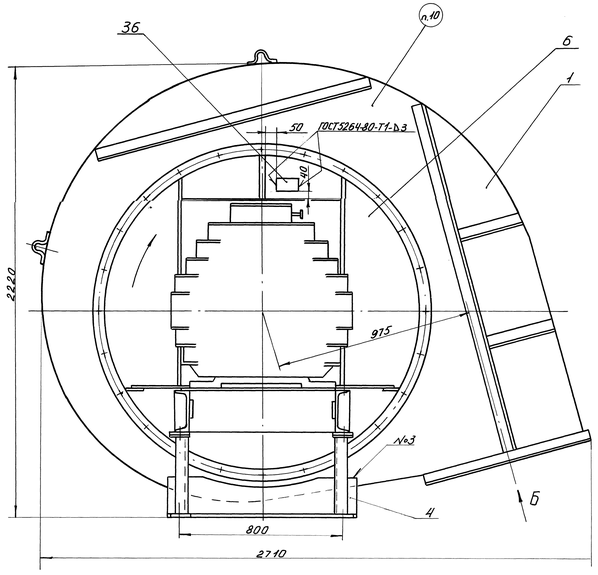

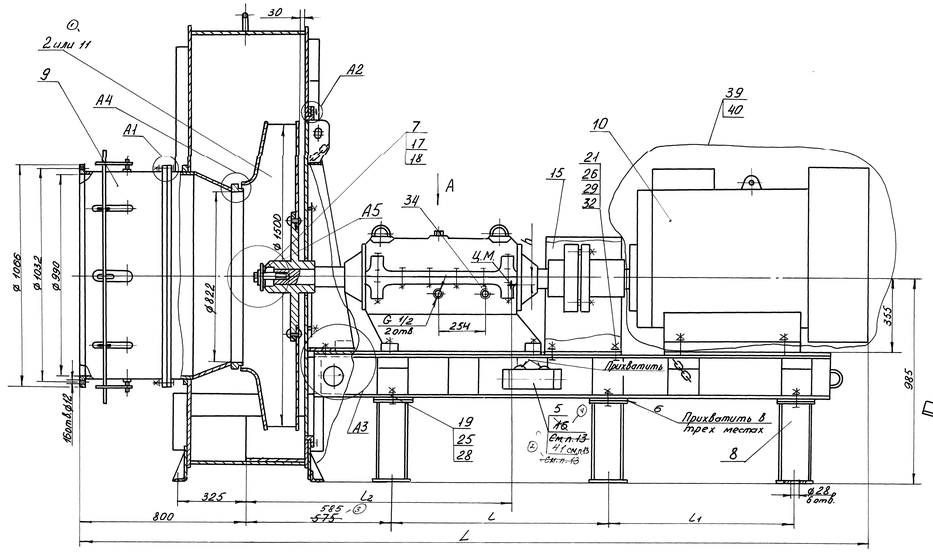

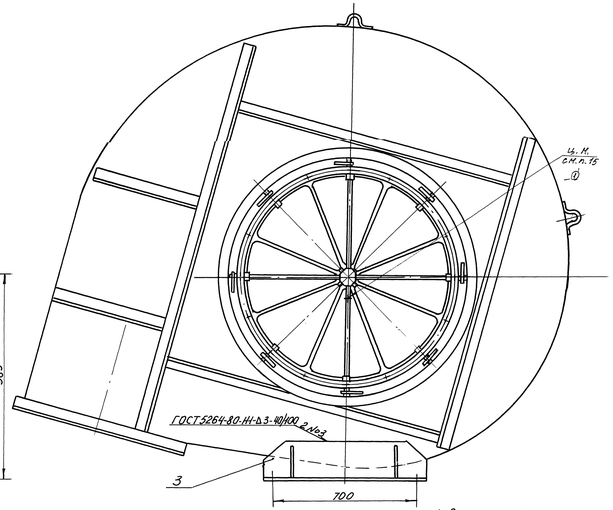

Рис. 2 (1:20)
Остальное см. рис. 1.

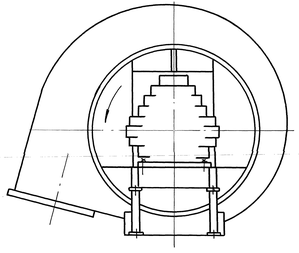

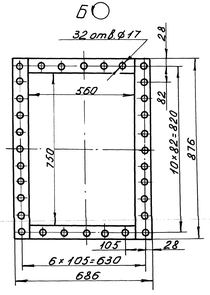

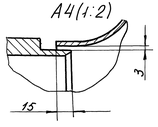

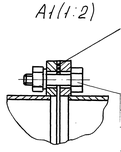

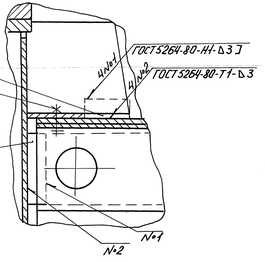

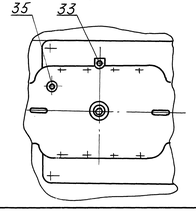

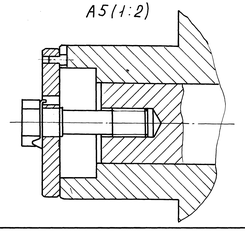

Размеры в мм

Обозначение	Типоразмер дымососа	Комплектующий двигатель	Рис	L	L	L_1	L_2	h	Масса кг
00.8046.067	ДН 15Х-1500 пр.	АИР355S4 250 кВт	1	3745	1060	855	1240	40	3430 3200
-01	ДН 15Х-1500 лев		2						
-02	ДН 15Х-1000 пр.	4А280S6 75 кВт	1	3540	1010	675	920	52	2660 2877
-03	ДН 15Х-1000 лев.		2						
① -04	ДН 15Х-750 пр.	4АМ250М8	1	3310	1010	600	750	55	2670 2592
① -05	ДН 15Х-750 лев.	N = 45 кВт	2						

1. Размеры для справок.
2. Сварные швы выполнить электродами типа Э46 ГОСТ 9467-75.
3. При сборке и обкатке обеспечить возможность вращения рабочего колеса без задевания.
4. При установке стопорной шайбы поз. 17 отогнуть две лапки, расположенные рядом.
5. Направляющий аппарат должен быть установлен так, чтобы поток воздуха закручивался в сторону вращения рабочего колеса.
6. Для смазки, при обкатке, применять масло индустриальное И-20А ГОСТ 20799-88 в количестве 20 литров.
7. Допускается нагрев корпуса ходовой части не выше 70 °С.
8. Не допускается протекание масла из внутренней полости ходовой части.
9. Шнур асбестовый поз. 38 распределить по три витка равномерно по периметру.
10. Массу дымососа, стрелку, указывающую направление вращения, типоразмер дымососа, а также манипуляционный знак „Место строповки" нанести эмалью НЦ 132 ГОСТ 6631-74 контрастного цвета.
11. Дымосос поставляется заводом с углом разворота корпуса 255°. Корпус при монтаже может быть установлен с углом разворота от 0° до 270° через каждые 15°.
12. Крепежные изделия поз. 24, 27 и 30 заводом не поставляются.
13. Пакет с технической документацией поз. 10, термометр и маслоуказатель (чертёж 00.9401.000 Б) поз. 3 и 5) уложить в трубку поз. 5 на боковой поверхности швеллера рамы вблизи установки трубки поз. 5 нанести белой несмываемой краской „Техдокументация здесь" и также стрелку, указывающую на трубку.
14. На время транспортирования двигатель обернуть полиэтиленовой пленкой поз. 38 и обвязать шпагатом. Допускается вместо полиэтиленовой пленки использовать упаковочную бумагу марки Д Б ГОСТ 8828-89.
① 15. Манипуляционный знак „центр тяжести" нанести согласно ГОСТ 14192-96 эмалью НЦ-132К ГОСТ 6631-74.

4	–	Болт М8×20 ГОСТ 7798-70	8						
3	–	Болт М10×30 ГОСТ 7798-70	Разр.	Дер.	04.04	00.8046.067СБ			
2	–	Болт М10×60 ГОСТ 7798-70	Пров.						
1	–	Болт М8×40 ГОСТ 7798-70	Т. контр.						
Изм.	Лист	N докум.	Подп.	Дата					
Разраб.	Левит			10.03	Дымосос ДН 15Х	Лит.	Масса	Масштаб	
Пров.	Зиновьева			10.03		0	см. табл.	1:10	
Т. контр.	Сабинов			10.03		Лист	Листов 1		
Рук.	Стрижевский			10.03	ДКВр.ру				
Н. контр.	Пересыпкина			10.03					
Утв.	Змеев			10.03					

Сайт: dkvr.ru e-mail: dkvr@mail.ru
Тел: +7(960)938-01-02 (многоканальный)

Копировал: Стасюк

Формат А4×12