00813 3.070СБ

Гидрозатвор поз.5 не показан

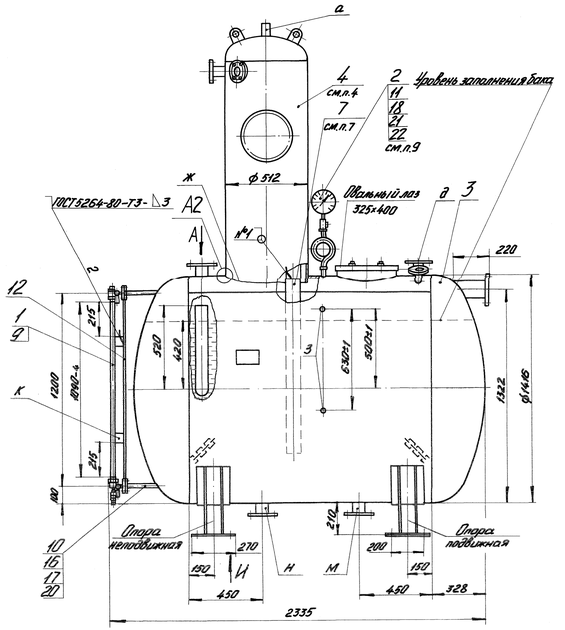

Максимальная высота установки гидрозатвора

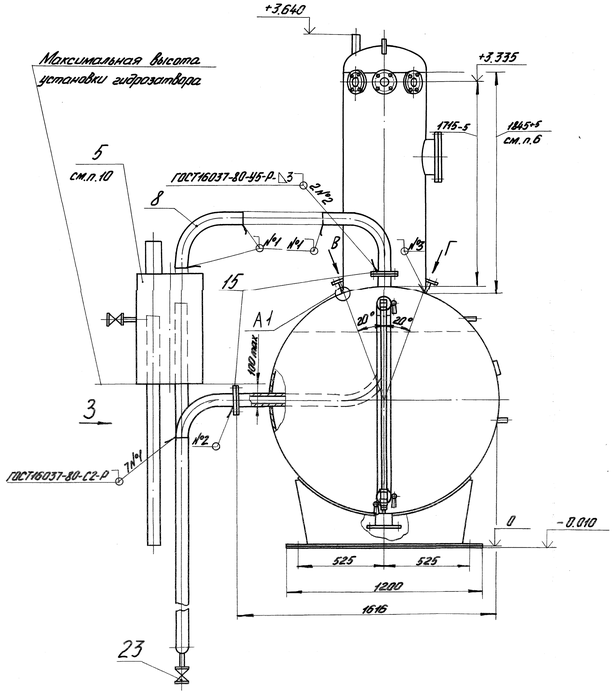

Позиция	Назначение	Ду
а	Выход выпара	50
б	Подвод химически очищенной воды	50
в	Подвод конденсата от подогревателя	50
г	Подвод конденсата от производства	50
д	Подвод основного пара	100
е	Подвод от сепаратора непрерывной продувки	32
ж	Подвод перегретого конденсата	50
з	Штуцер регулятора уровня воды	15
и	Рециркуляция питательных насосов	25
к	Подвод пара на гидрозатвор	65
л	Патрубок указателя уровня воды	15
м	Отвод деаэрированной воды	100
н	Дренаж	50
п	Перелив	65

План расположения колодцев

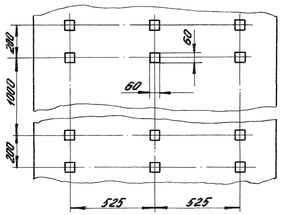

Устройство запорное поз.20 и кожух поз.1 не показаны

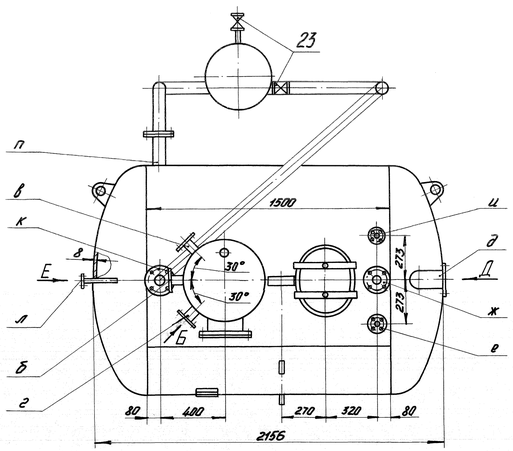

А1(1:5)

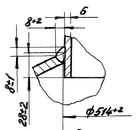

А2(1:5)

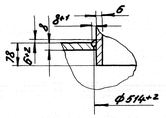

И(1:1)

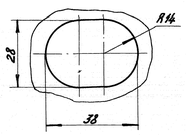

3

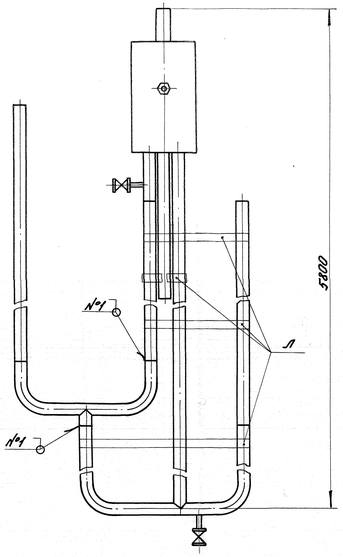

Принципиальная схема подключения деаэратора ДА-5/2

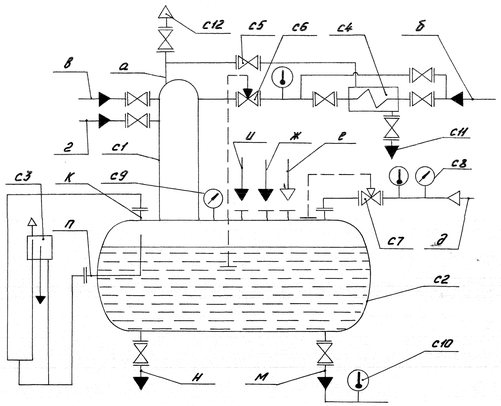

А(1:5)

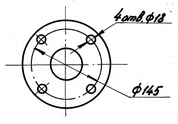

Б(1:5)

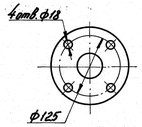

В(1:5)

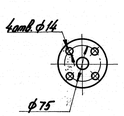

Г(1:5)

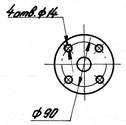

Д(1:5)

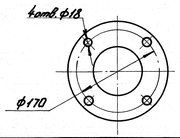

Е(1:5)

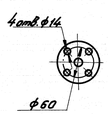

с1 - колонка деаэрационная;
с2 - бак деаэраторный;
с3 - гидрозатвор;
с4 - охладитель выпара;
с5 - вентиль;
с6 - регулятор уровня;
с7 - регулятор давления;
с8 - манометр;
с9 - мановакуумметр;
с10 - термометр;
с11 - сброс в дренаж;
с12 - выхлоп в атмосферу.

Техническая характеристика.

Производительность, $м^3/ч$	5
Рабочее давление (абсолютное), МПа (кгс/см²)	0,12 (1,2)
① Пробное гидравлическое давление (абсолютное), МПа (кгс/см²)	0,3 (3,0)
Температура деаэрированной воды, °С	104,2
Максимально допустимое давление (абсолютное) при работе предохранительного устройства, МПа (кгс/см²)	0,17 (1,7)
Удельный расход выпара при номинальной нагрузке, $кг/м^3$	2,0
Нагрев воды в деаэраторе при номинальной производительности, °С:	
максимальный	50
минимальный	10
Полезный объем бака деаэратора, $м^3$	2

Технические требования

1. Размеры без предельных отклонений для справок.
2. Сварные швы выполнить электродами марки МР-3 ГОСТ 9466-75.

Допускается применение других марок электродов согласно РД 2.130.940.102-92. Шов №3 - сварка ручная дуговая. Швы должны быть герметичны и иметь чистую ровную поверхность.

3. Вырезку отверстия ж под деаэрационную колонку поз.4 производить по разметке при монтаже.
4. Угол поворота деаэрационной колонки относительно вертикальной оси выбирается из условия удобства монтажа трубопроводов конденсата.
5. Допуск параллельности оси бака деаэраторного поз.3 относительно основания - 10 мм.
6. Допуск перпендикулярности оси колонки деаэрационной поз.4 относительно образующей бака деаэраторного поз.3 - 5 мм.
7. Труба поз.7 на период транспортировки укладывается на дно деаэраторного бака, а при монтаже приваривается к деаэрационной колонке поз.4.
8. Присоединительные колена поз.8 и фланцы поз.15 на время транспортировки укладываются на дно деаэраторного бака.
9. Кожух поз.1 является упаковкой стеклянной трубки поз.9 на время транспортировки.

Перед установкой кожуха его конец от державки К до торца, обрезать, выдерживая размеры, указанные на чертеже.

10. При монтаже гидрозатвора поз.5 (черт. 00.9203.005) упаковочные планки удалить (планки Л допускается не удалять) и собрать, как показано на виде 3.
11. Время выдержки под пробным гидравлическим давлением не менее 10 мин.
12. При проведении гидравлических испытаний мановакуумметр поз.22 заменить на манометр МП3-У-10 кгс/см² × 2,5 радиальный, без фланца, ф 160 ТУ25-02.180335-84.
13. Поверхности деаратора с температурой более 45 °С должны быть покрыты теплоизоляционным материалом толщиной 50-60 мм.
14. Остальные технические требования по ГОСТ 15860-83, РД 24.030.101-88 „Методические указания. Общие требования к изготовлению стальных сварных сосудов", ТУ24.108-99.
15. Деаэратор атмосферный ДА-5/2 поставляется тремя местами.

1	-	10.02-ИЗ-01					00.8133.070 СБ	
Изм.	Лист	№ докум.	Подп.	Дата	Деаэратор атмосферный ДА-5/2	Лит.	Масса	Масштаб
Разраб.		Гафиатова				0	1365	1:15
Пров.		Ахметова				Лист	Листов 1	
Т.контр.		Дьяков				ДКВр.ру		
Н.контр.		Фатыхова						
Утв.		Ногаева						
		Умеров						

Сайт: dkwr.ru e-mail: dkwr@mail.ru
Тел: +7(960)938-01-02 (многоканальный)

Копировал: Кейгеродова. Формат А4 х 10

Перв. примен. | Справ. № | Подп. и дата | Инв. № дубл. | Взам. инв. № | Подп. и дата | Инв. № подл.