Гидрозатвор поз.5 не показан

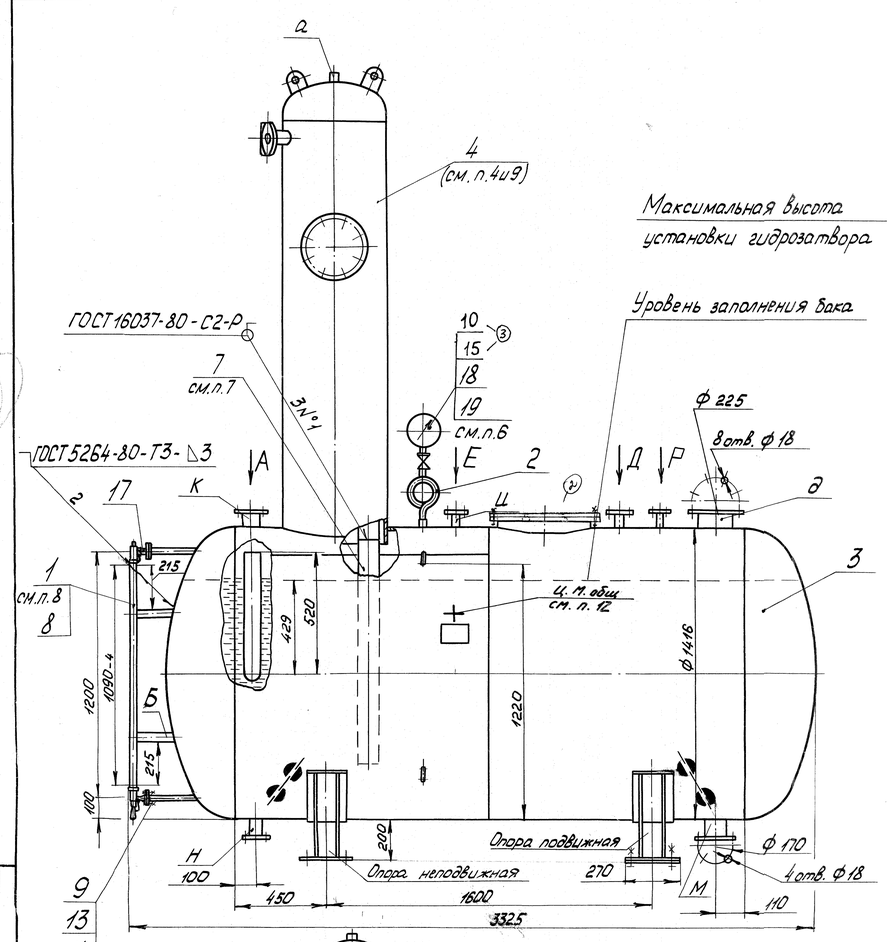

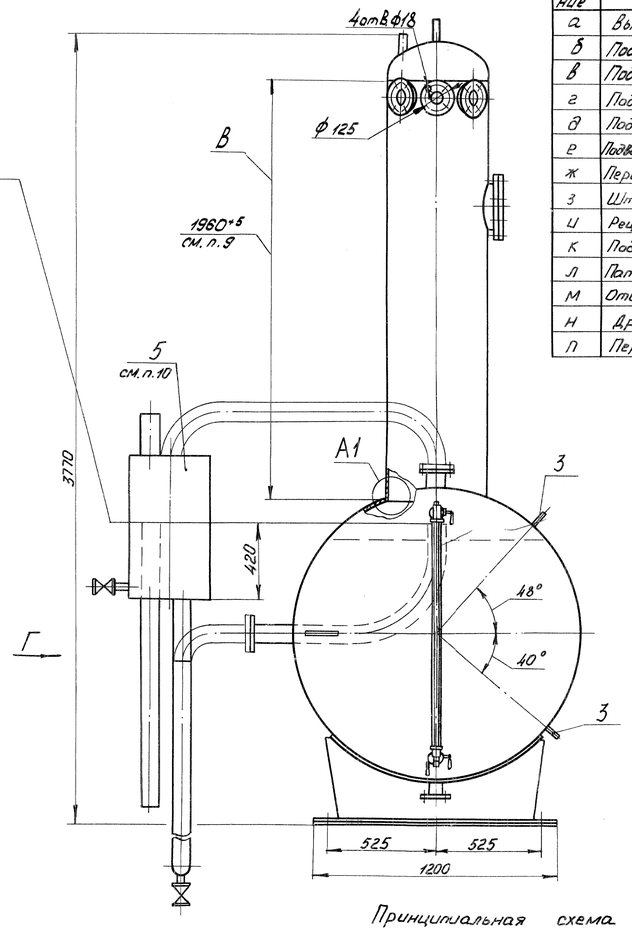

Обозначение	Назначение	Ду
а	Выход выпара	50
б	Подвод химочищенной воды	50
в	Подвод конденсата от подогревателей	50
г	Подвод конденсата от производства	50
д	Подвод основного пара	150
е	Подвод пара от сепаратора непрерывной продувки	32
ж	Перегретый конденсат	50
з	Штуцер регулятора уровня	16
и	Рециркуляция питательных насосов	25
к	Подвод пара на гидрозатвор	65
л	Патрубок указателя уровня воды	15
м	Отвод деаэрированной воды	100
н	Дренаж	50
п	Перелив	65

Техническая характеристика.

Производительность, т/час	15
Рабочее давление (абсолютное), МПа (кгс/см²)	0,12 (1,2)
Пробное гидравлическое давление (абсолютное), МПа (кгс/см²)	0,3 (3,0)
Температура деаэрированной воды, °С	104,2
Максимально допустимое давление (абсолютное) при работе предохранительного устройства, МПа (кгс/см²)	0,17 (1,7)
Удельный расход выпара при номинальной нагрузке, кг/т	2,0
Нагрев воды в деаэраторе при номинальной производительности	
максимальный, °С	50
минимальный, °С	10
Полезный объем бака деаэратора, м³	4,0

План расположения колодцев

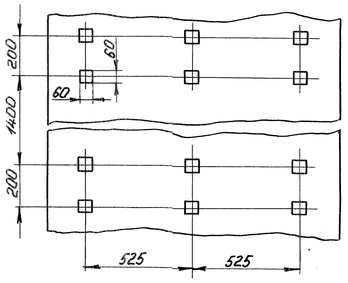

Технические требования.

1. Размеры без предельных отклонений для справок.
2. Вырезку отверстия под деаэрационную колонку производить по разметке при монтаже.
3. Сварные швы выполнить электродами марки МР-3 ГОСТ 9466-75. Допускается применение других марок электродов согласно РД 2730.940.102-92.
   Швы должны быть герметичны и иметь чистую ровную поверхность.
4. Угол поворота деаэрационной колонки относительно вертикальной оси выбирается из условия удобства монтажа трубопроводов котельной.
5. Время выдержки под пробным давлением не менее 10 мин.
6. При проведении гидроиспытаний мановакуумметр поз.19 заменить на манометр МПЗ-У-10 кгс/см² ×2,5 радиальный, без фланца, ф160 ТУ25-02.180335-84.
7. Труба поз.7 при транспортировке укладывается на дно деаэраторного бака, а при монтаже приваривается к деаэрационной колонке поз.4.
8. Кожух поз.1 является упаковкой стеклянной трубки поз.8 при транспортировке. Перед установкой кожуха его конец, длинною 395мм от державки Б до торца, обрезать, выдерживая размеры, указанные на чертеже.
9. Перед монтажом деаэрационной колонки поз.4 (черт. 00.9032.006) отрезать технологический лист, выдержав размер В.
10. При монтаже гидрозатвора поз.5 (черт. 00.9203.005) упаковочные планки удалить (планки П допускается не удалять) и собрать как показано на виде Г.
11. Остальные технические требования по ГОСТ 16860-88, РТМ 24.030.101-88, ТУ 24.108-95.
12. Ц.М. общ. - общий центр масс деаэратора атмосферного.

Устройство запорное поз.17 и кожух поз.1 не показаны

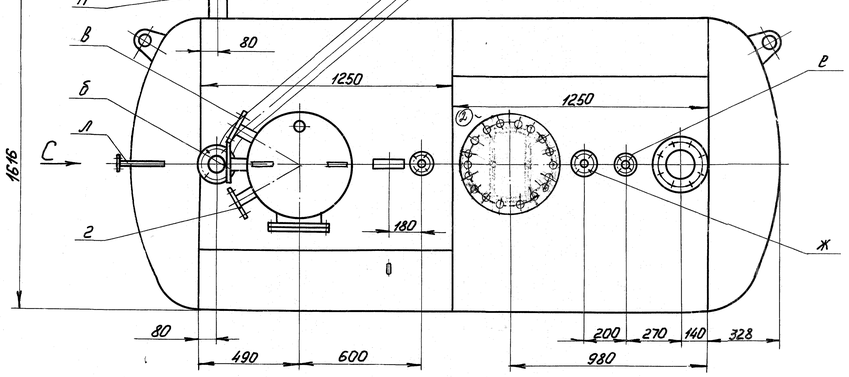

С (1:5)

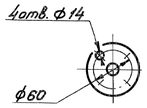

Р (1:5)

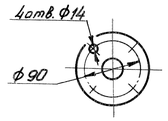

Принципиальная схема подключения деаэратора ДА-15/4

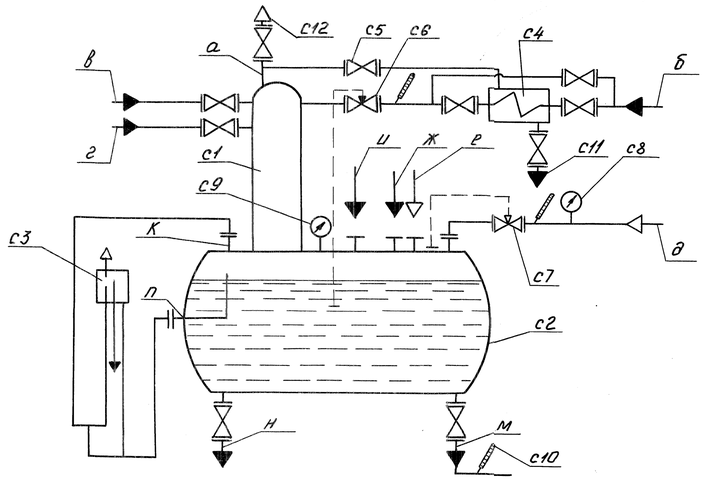

с1 - колонка деаэрационная;
с2 - бак деаэрационный;
с3 - гидрозатвор;
с4 - охладитель выпара;
с5 - вентиль;
с6 - регулятор уровня;
с7 - регулятор давления;
с8 - манометр;
с9 - мановакуумметр;
с10 - термометр;
с11 - сброс в дренаж;
с12 - выхлоп в атмосферу.

А1 (1:5)

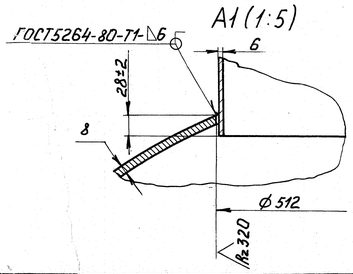

А (1:5)

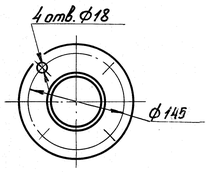

Д (1:5)

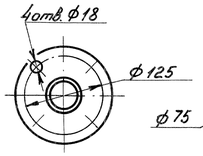

Е (1:5)

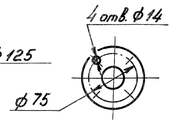

Изм.	Лист	№ докум.	Подп.	Дата
4	–	10302-115-00		10.07.2007
3	–	50302-000-00		28.4.04
2	–	50.83-173-00		27.04.01
Разраб.		Амирян		09.95
Пров.		Атяшк.		4.10.95
Т.контр.		Казанцева		4.10.95
Рук.		Кудашк.		5.10.95
Н. контр.		Киричек		5.10.95
Утв.		Хмелев		10.10.95

00.8133.054 СБ

Деаэратор атмосферный ДА-15/4

Лит.	Масса	Масштаб
0	1700	1:15

Лист 1 | Листов 2

Сайт: dkwr.ru e-mail: dkwr@mail.ru
Тел: +7(960)938-01-02 (многоканальный)
ДКВр.ру

Перв. примен. | Справ. № | Инв. № подл. | Подп. и дата | Взам. инв. № | Инв. № дубл. | Подп. и дата

Копировал: | Формат А1