00.8 133.065СБ

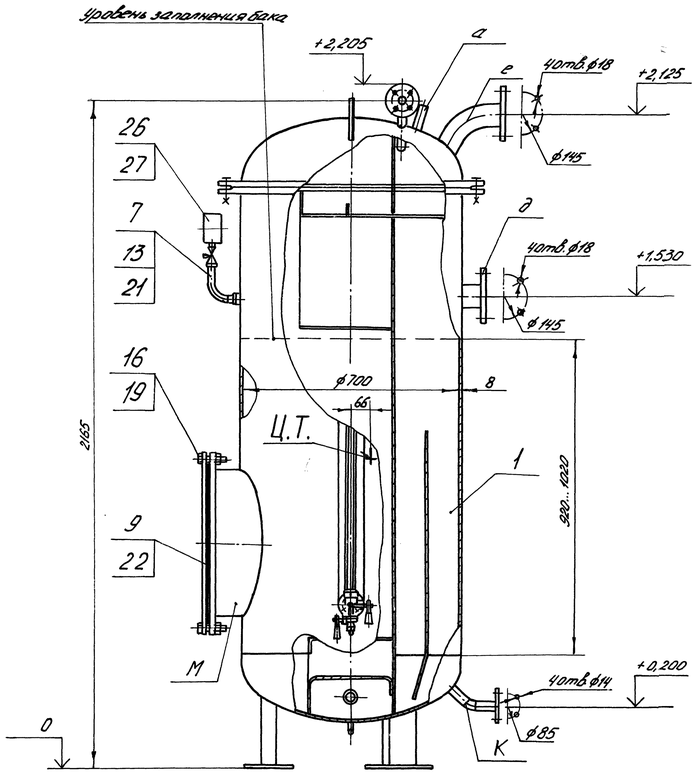

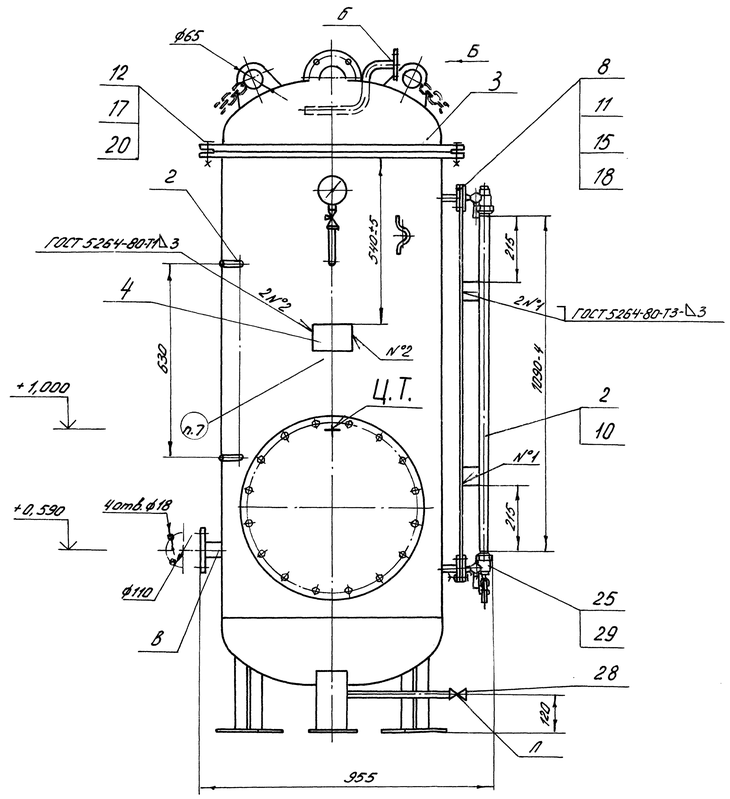

Поз. 1, 8, 10, 11, 25 не показаны.

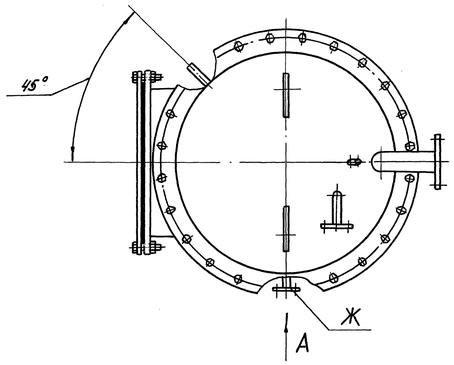

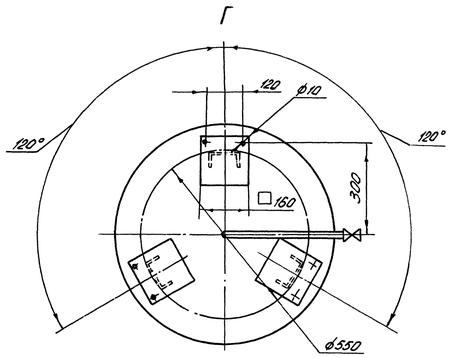

А (1:2)

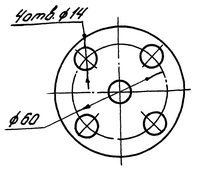

Б (1:2)

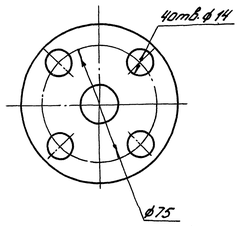

Принципиальная схема подключения деаэратора ДА-1.

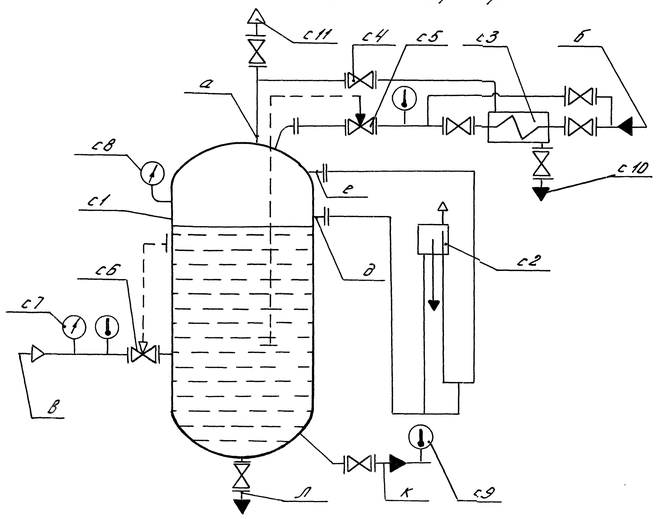

с1 - деаэратор;
с2 - гидрозатвор;
с3 - охладитель выпара;
с4 - вентиль;
с5 - регулятор уровня;
с6 - регулятор давления;
с7 - манометр;
с8 - мановакуумметр;
с9 - термометр;
с10 - сброс в дренаж;
с11 - выхлоп в атмосферу

Обозначение	Назначение	Ду
а	Выход выпара	20
б	Подвод химически очищенной воды	20
в	Подвод пара	40
г	Штуцер регулятора уровня воды	15
д	Перелив	65
е	Подвод пара на гидрозатвор	65
ж	Патрубок указателя уровня воды	15
к	Отвод деаэрированной воды	25
л	Дренаж	
м	Люк	

Техническая характеристика

Производительность, т/ч	1
Давление рабочее (абсолютное) МПа (кгс/см²)	0,12 (1,2)
Пробное гидравлическое давление (абсолютное), МПа (кгс/см²)	0,3 (3,0)
Температура деаэрированной воды, °С	104,2
Максимально допустимое давление при работе предохранительного устройства (абсолютное), МПа (кгс/см²)	0,17 (1,7)
Удельный расход выпара при номинальной нагрузке, кг/т	2,0
Нагрев воды в деаэраторе при номинальной производительности, °С	
максимальный	50
минимальный	10
Полезная вместимость деаэратора, м³	0,45

Технические требования

1. Размеры без предельных отклонений для справок.
2. Сварные швы выполнить электродами марки МР-3 ГОСТ 9466-75. Допускается применение других марок электродов согласно РД 2.730.940.102-92.
3. Кожух поз.1 является упаковкой стеклянной трубки поз.10 на время транспортировки. Перед установкой кожуха его конец, длиною 395 мм от планки до торца, обрезать, выдерживая размеры, указанные на чертеже.
4. Контроль качества изготовления деаэратора производить визуальным и измерительным методами согласно РД 34.10.130-96 и гидравлическим испытанием.
5. Время выдержки под пробным гидравлическим давлением не менее 10мин.
6. При проведении гидравлических испытаний мановакуумметр поз. 27 заменить на манометр МП3-У-10 кгс/см² х 2,5 радиальный, без фланца, ф 160 ТУ25-02.180335-84.
7. Маркировать обозначением чертежа лакокрасочным материалом контрастного цвета.
8. Манипуляционные знаки „Место строповки", „Центр тяжести" нанести согласно ГОСТ 14192-96.
9. На период транспортирования и хранения деаэратора на наружную поверхность нанести атмосферостойкое консервационное лакокрасочное покрытие согласно РД 24.982.101-88. Качество покрытия должно соответствовать VII классу по ГОСТ 9.032-74. На наружные неокрашенные обработанные и резьбовые поверхности - консервационное покрытие по варианту временной защиты ВЗ-1 ГОСТ 9.014-78. Срок защиты - 1 год.
10. Остальные технические требования по ГОСТ 16860-88, РД 24.030.101-88 „Методические указания. Общие требования к изготовлению стальных сварных сосудов".

						00.8 133.065СБ			
Изм.	Лист	№ докум.	Подп.	Дата		Деаэратор атмосферный ДА-1	Лит.	Масса	Масштаб
Разраб.		Дроздова					0	645	1:10
Пров.		Ямщик					Лист	Листов 1	
Т.контр.		Назанцева							
Н.контр.		Лапшина				Сайт: dkwr.ru e-mail: dkwr@mail.ru Тел: +7(960)938-01-02 (многоканальный)	ДКВр.ру		
Утв.		Пименов							

Инв. № подл. | Подп. и дата | Взам. инв. № | Инв. № дубл. | Подп. и дата | Справ. № | Перв. примен.

ОТК Ященко

копировал Дерягина

формат А4